TEMPUR ARC™ Bed range

SAMSETNINGARLEIÐBEININGAR

Innihald

TEMPUR ARC™ Samsetningarleiðbeiningar fyrir ytri ramma 4

Undantekningar vöru: Luxury höfuðgafl 8

TEMPUR ARC™ Samsetningarleiðbeiningar fyrir innri ramma

Samsetningarleiðbeingar fyrir innri ramma með föstum rimlum 14

Samsetningarleiðbeiningar fyrir innri ramma með föstum diskum 23

Samsetningarleiðbeiningar fyrir stillanlega(n) ramma með rimlum 32

Samsetningarleiðbeiningar fyrir innri ramma með stillanlega diska 48

Velkomin í samsetningarleiðbeiningar þína!

Takk fyrir að velja TEMPUR® vöru.

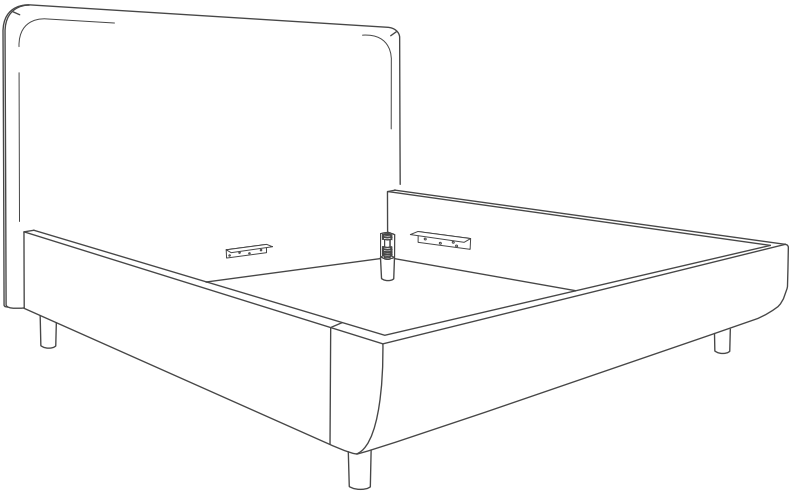

TEMPUR ARC™ Bed range

Samsetningarleiðbeiningar fyrir ytri ramma

Velkomin!

Hér eru TEMPUR ARC™ rúm, ytri rammar með höfuðgöflum. Burtséð frá vali þínu á höfuðgafli, rúmstærð eða rúmtegund, þá er samsetning ytri ramma í öllum tilfellum eins.

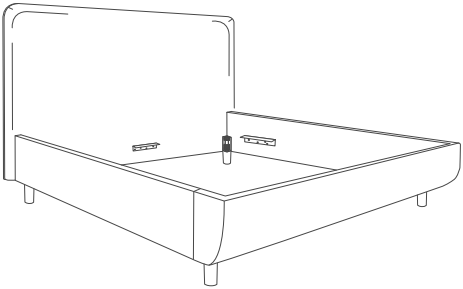

TEMPUR® FORM

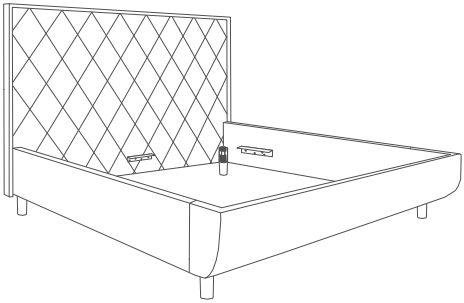

TEMPUR® QUILTED

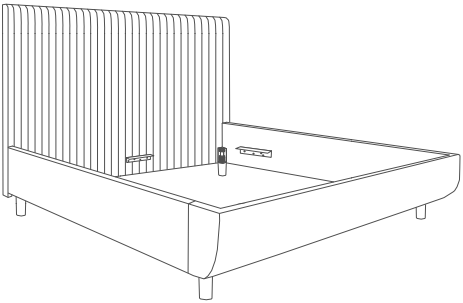

TEMPUR® VERTICAL

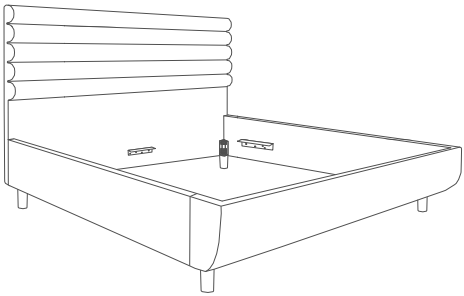

TEMPUR® VECTRA

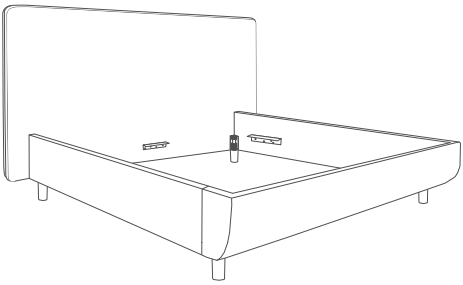

TEMPUR® SENSORY

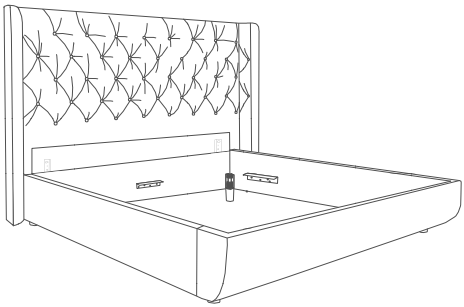

TEMPUR® LUXURY

VARÚÐ
Fylgja verður samsetningarleiðbeiningunum nákvæmlega til að setja rúmkerfið upp á farsælan og öruggan hátt og til að lágmarka hættu á meiðslum og skemmdum á vörunni.

Það þarf að minnsta kosti tvo einstaklinga til að setja vöruna saman.

Opnaðu umbúðirnar varlega til að skemma ekki vöruna og hluta hennar. Fargaðu umbúðunum á öruggan og eins sjálfbæran hátt og hægt er á þínu svæði.

Íhlutalisti

Athugaðu alla íhluti. Öll tæki og verkfæri sem þarf til að setja saman vöru fylgja með vörunni:

1 x höfuðgafl

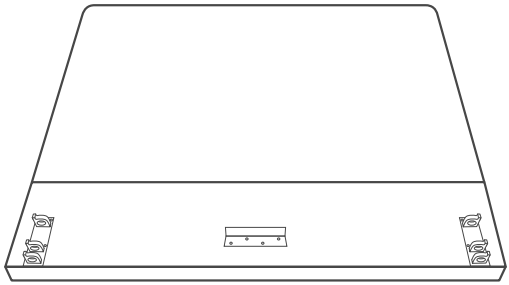

1 x fótendaspjald

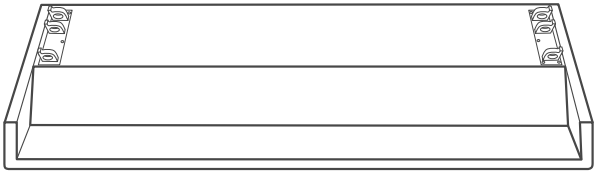

4 x keilur; 4 x fætur; 4 x filtpúðar

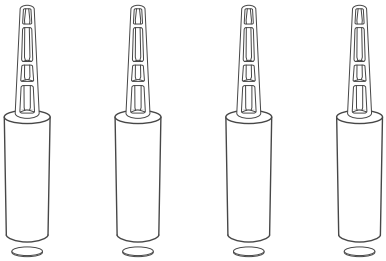

2 x hliðarspjöld

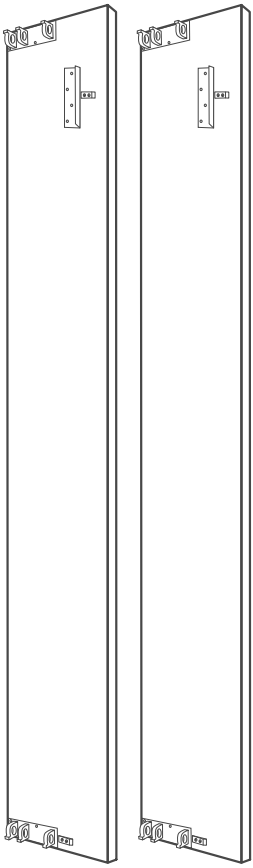

Mismunur á vörum

Undantekningar vöru: Luxury höfuðgafl

Ef þú ert með TEMPUR® LUXURY höfuðgafl, þá er til viðbótarhlutur, aukaspjald fyrir höfuðgafl. TEMPUR® LUXURY mun standa á gólfinu. Aukaspjaldið er fest á höfuðgaflinn í verksmiðjunni. Það færist á teinum upp og niður í rétta stöðu í samræmi við fótahæð.

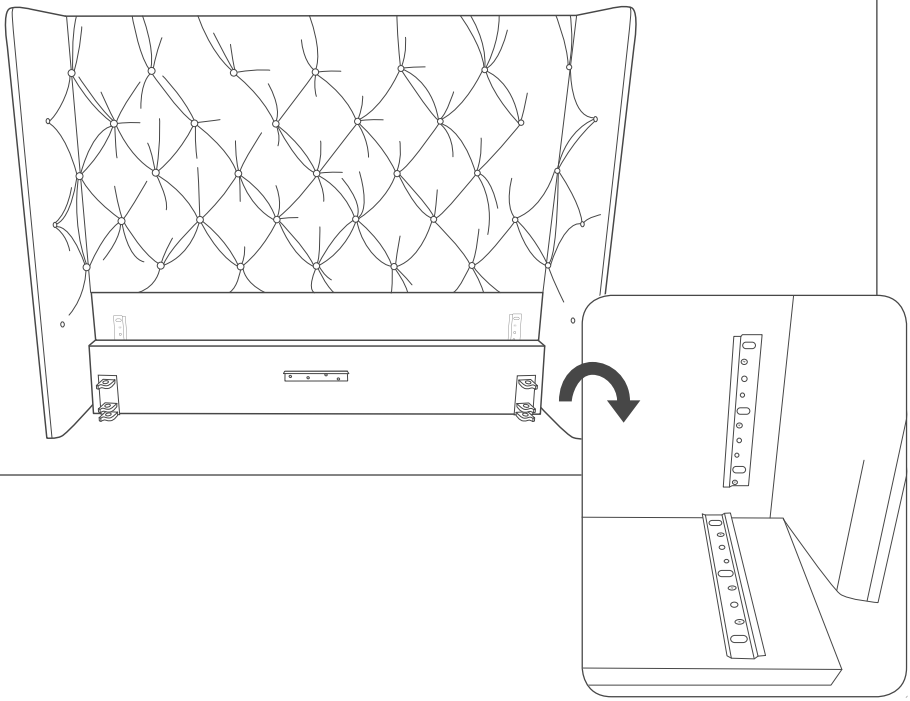

Samsetningarskref

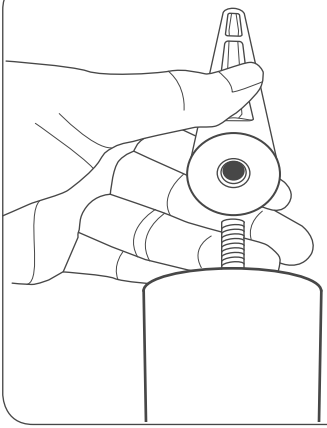

1. Að tengja keilur við fætur
Tengdu keilur við fætur. Skrúfaðu fætur í keilur. Gakktu úr skugga um að þær séu fastar.

2. Fylgdu táknum á horntengjunum
Fylgdu grafískum höfuð- og fóttáknum á horntengjunum. Þú þarft að tengja hornin með samsvarandi táknum á þeim, fætur við fætur og höfuð við höfuð. Fylgdu stefnu táknanna; þau þurfa að vera upprétt eins og sýnt er á teikningunni.

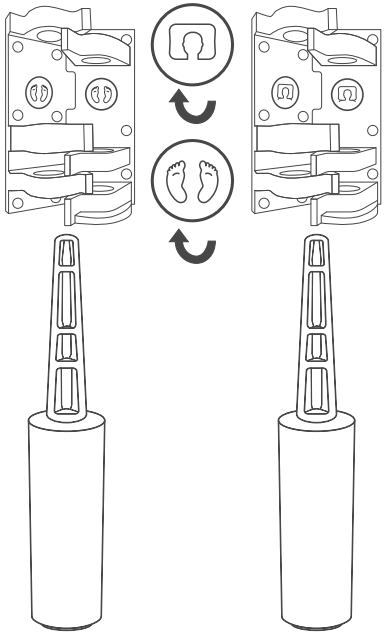

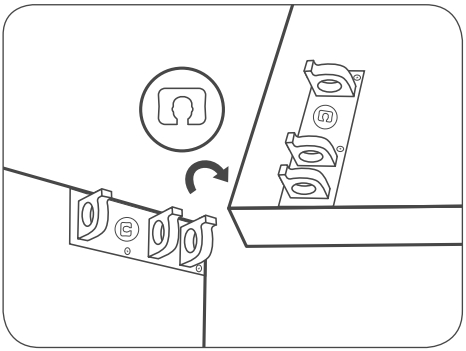

3. Að skipuleggja rúmhlutana

Leggðu alla ytri rammahluta á gólfið, tengin snúa upp.

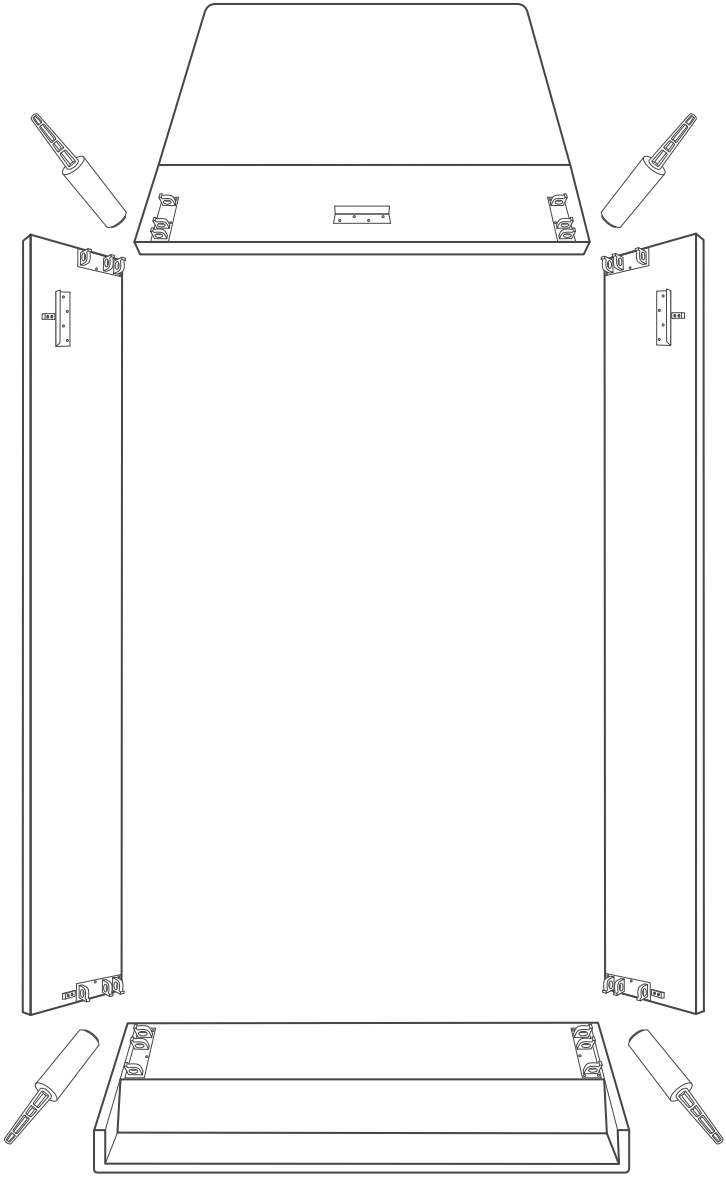

4. Að tengja eitt hliðarspjald við höfuðgafl
Settu eitt hliðarspjaldið í horntengi höfuðgaflsins. Festu spjaldið með því að setja einn fótinn í horntengið. Ýttu á fótinn, engin þörf á að snúa fótunum. Þegar rúmrammanum verður lyft í upprétta stöðu á eftir, festast þeir vel.

VARÚÐ
Gætið þess að festa ekki fingurna á milli hornfingrasamskeytisins né á milli fótkeilunnar og horntengisins á meðan fóturinn er festur á.

5. Að tengja seinna hliðarspjald við höfuðgafl
Tengdu annað hliðarspjald við höfuðgaflshornstengið og festu það með öðrum fæti.

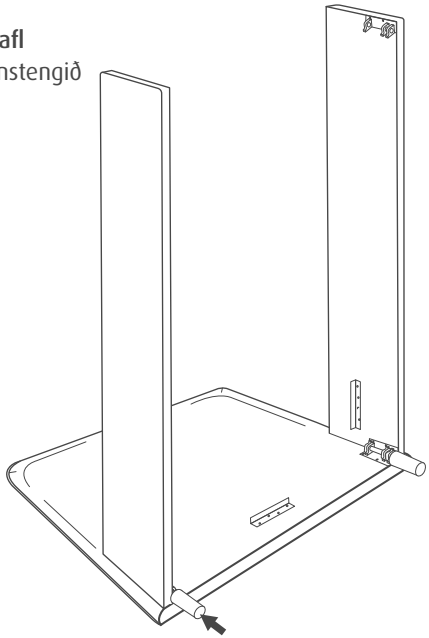

6. Að snúa rúminu í lárétta stöðu

Einn aðili stendur á annarri hlið rúmrammans við höfuðendann og annar hinum megin. Haltu með annarri hendi á höfuðgaflinn og með hinni hendi á hliðarspjaldið, fylgdu örvunum á teikningunni fyrir handstöður. Snúðu rúminu í lárétta stöðu. Ef lítið pláss er í herberginu er hægt að lyfta höfuðendanum á sama tíma og rammanum er snúið, þannig sparar það pláss.

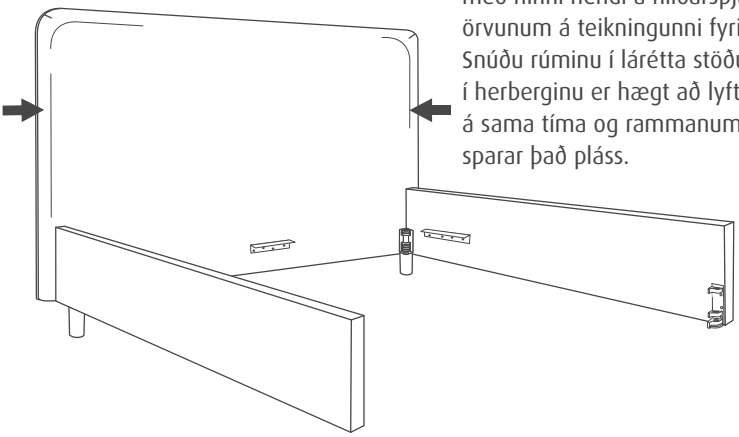

7. Að bæta við fótendaspjaldi

Einn stendur við annað fótendahornið og hinn stendur við hornið á móti, sýnt með örvum á teikningunni. Bættu fótendanum við með því að tengja bæði hornin á fótendaspjaldinu við hliðarspjaldshornstengin. Til að gera það vel skaltu gera það í einum takti og samtímis.

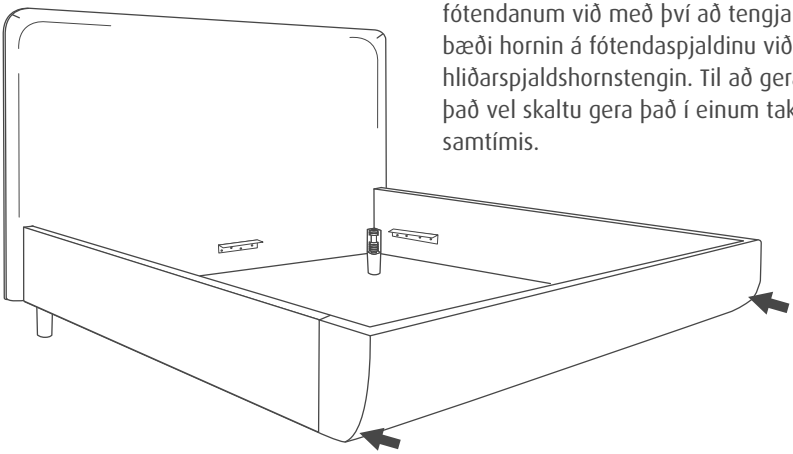

8. Að festa fótenda með fótum

Einn er við annað fótendahornið og hinn við hornið á móti, sýnt með örvum á teikningunni. Festu fótendaspjaldið með því að setja fætur í hvort horntengi og ýta á þá. Engin þörf á að snúa, þyngd byggingar rúmsins mun festa fæturna í endastöðu. Til að ganga úr skugga um að fæturnir séu fastir, geturðu lyft rúminu frá fram- og afturhornum örlítið, ekki meira en 10 cm, og látið það falla á gólfið undir þunga þess.

VARÚÐ
Á meðan þú setur upp skaltu halda fótunum í öruggri fjarlægð frá rúmrammanum.

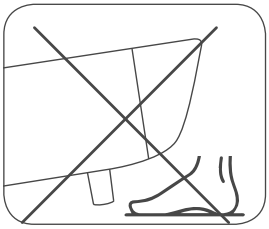

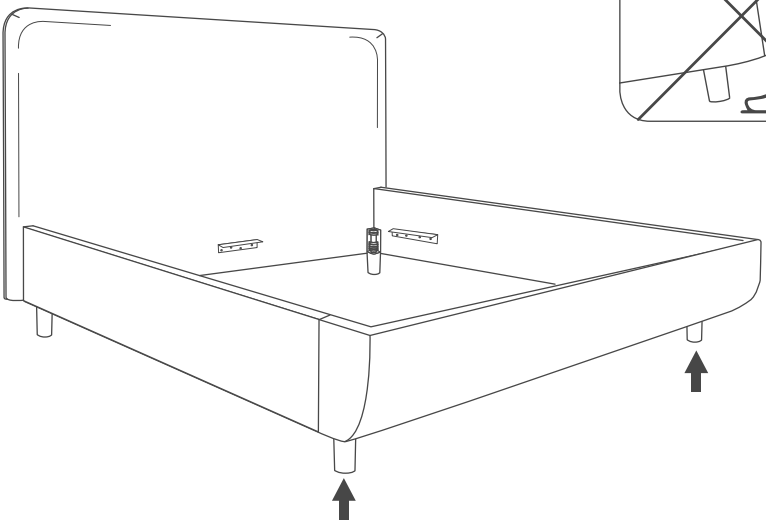

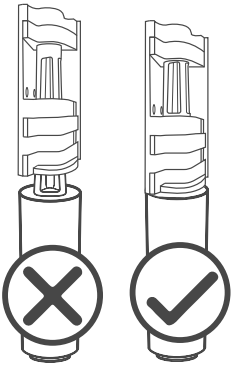

VARÚÐ
Gakktu úr skugga um að fótkeilan sé alveg inni í horntenginu.

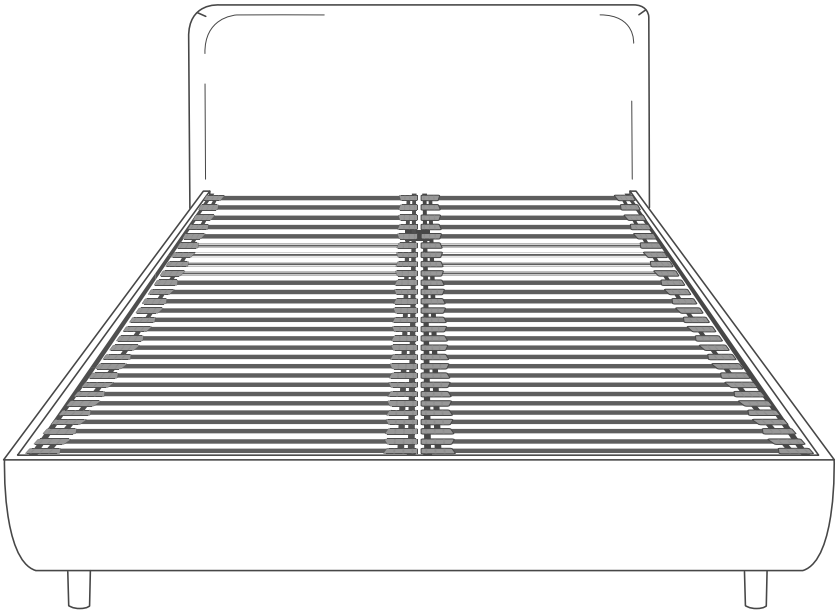

TEMPUR ARC™ Static Slatted

Samsetningarleiðbeingar fyrir innri ramma með föstum rimlum

VARÚÐ
Fylgja verður samsetningarleiðbeiningunum nákvæmlega til að setja rúmkerfið upp á farsælan og öruggan hátt og til að lágmarka hættu á meiðslum og skemmdum á vörunni.

Það þarf að minnsta kosti tvo einstaklinga til að setja vöruna saman.

Opnaðu umbúðirnar varlega til að skemma ekki vöruna og hluta hennar. Fargaðu umbúðunum á öruggan og eins sjálfbæran hátt og hægt er á þínu svæði.

Íhlutur/íhlutir

Þú ert með einn innri ramma ef rúmstærðin þín er 90x200; 100x200; 140x200 cm.
Þú ert með tvo innri ramma ef rúmstærðin þín er 150x200; 160x200; 180x200 cm.
Fylgdu stefnu rammans, þú ert með þunnar rendur á höfuðendanum á rimlunum.

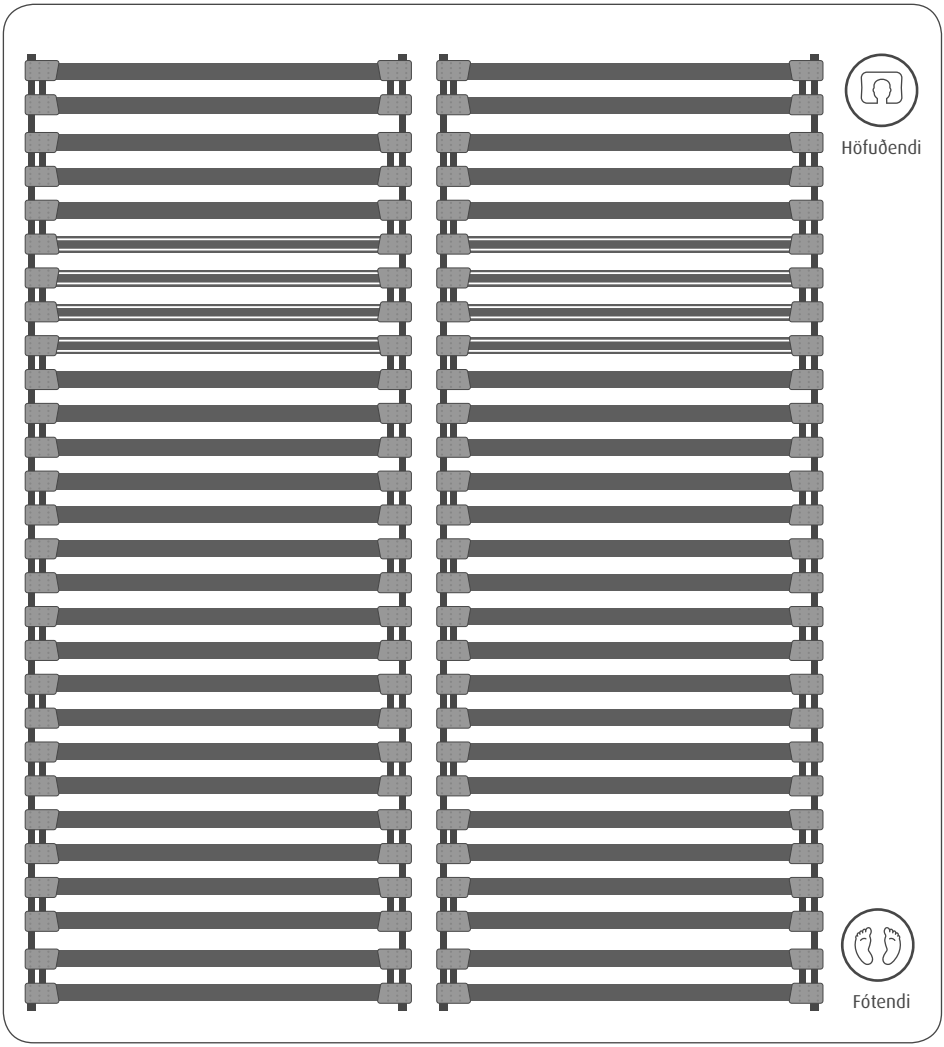

Að fjarlægja flutningshöldum

Fjarlægðu 4 stykki af hvítum plasthöldum við höfuð- og fótenda.

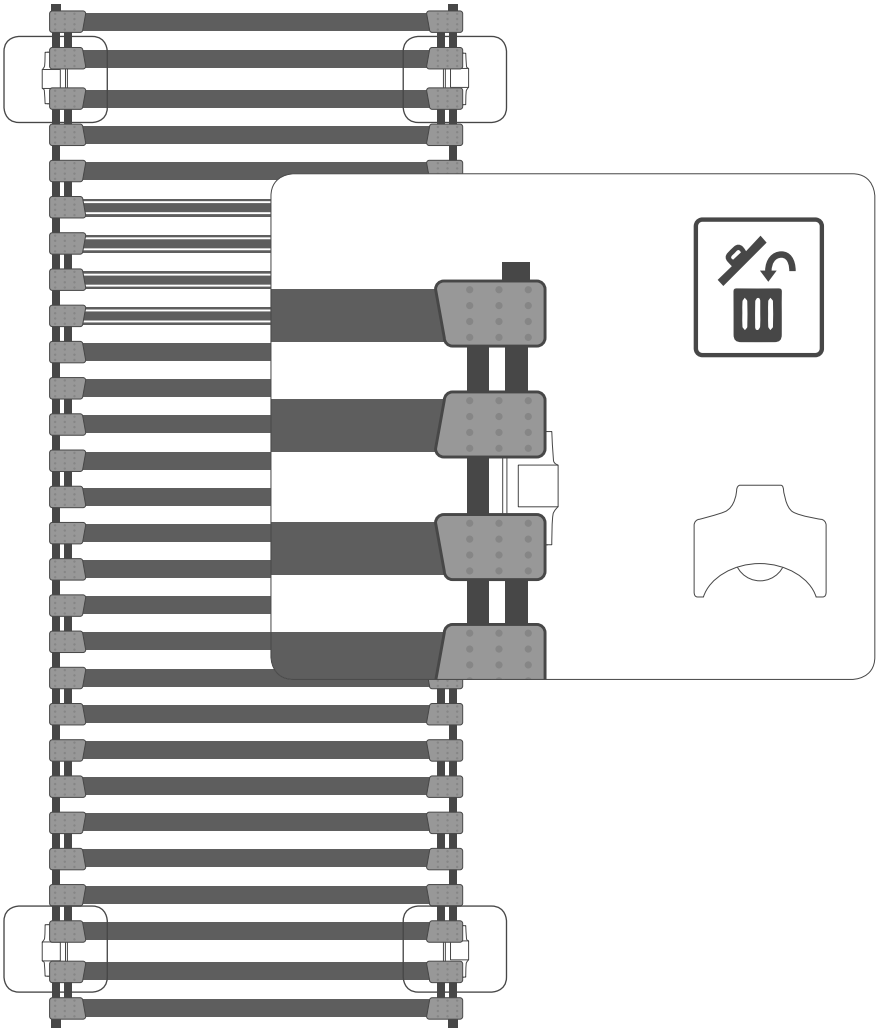

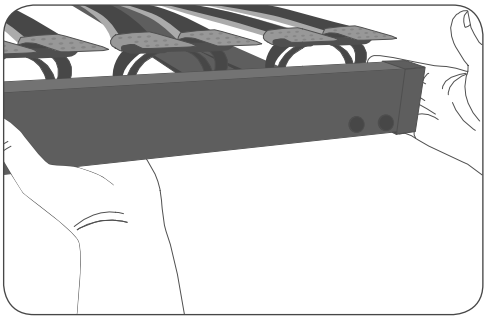

VARÚÐ
Lyftu og berðu rammann með tveimur einstaklingum með því að halda henni frá neðstu stuðningsrömmunum.

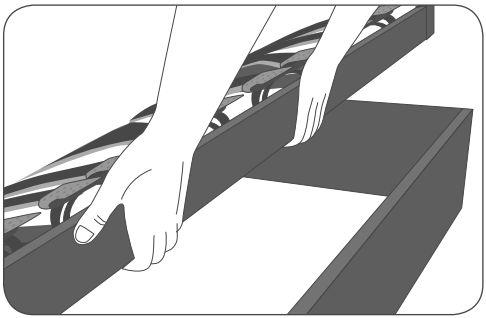

VIÐVÖRUN
Þegar þú setur rammann/rammana upp skaltu gæta að fingurnir séu ekki fastir á milli ytri og innri ramma.

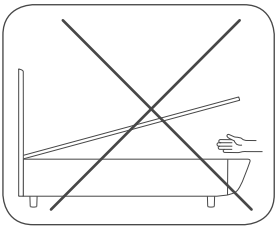

VARÚÐ
Gætið þess að bera ekki rammann með því að halda honum aðeins frá miðjum rimlum, þeir geta losnað af eða skemmst.

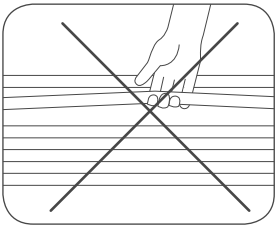

Staðsetning eins innri ramma með föstum rimlum

Lyftu rammanum lárétt með tveimur aðilum, sem báðir halda um rammann frá gagnstæðum lengri hliðum, frá neðri stoðrammanum. Lyftu hausenda rammans upp á málmstuðningshornið fyrir höfuðgaflinn. Þar sem búið er að koma hausenda rammans fyrir er hann ekki svo þungur lengur og þú getur sett hendurnar ofan á grindina núna, á rimlana. Slepptu hinum rammaendanum hægt og varlega á fótendann.

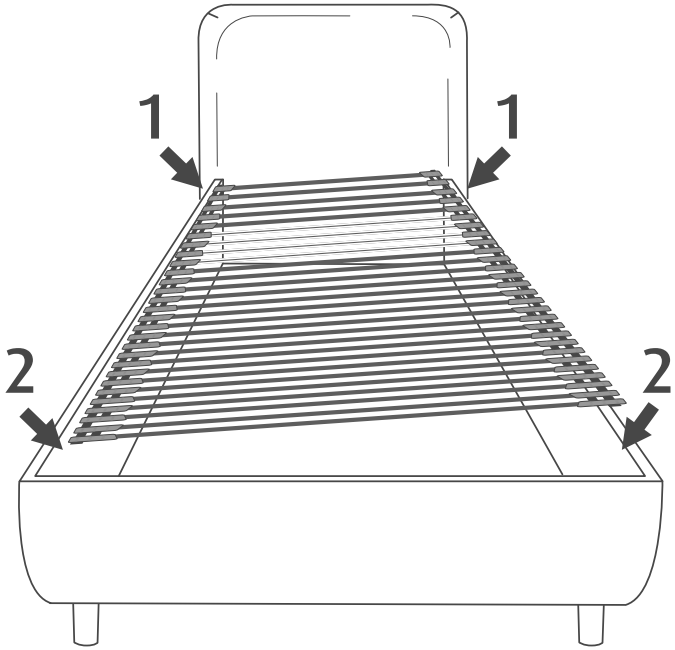

Staðsetning tveggja innri ramma með föstum rimlum

Taktu einn ramma með tveimur aðilum og snúðu honum til hliðar. Annar lyftir grindinni frá höfuðendanum og hinn frá fótendanum. Haltu rammanum frá lengri hlið stuðningsrammans. Settu rammann til hliðar (innri hliðin snýr niður) inni í ytri rammanum. Settu fyrst höfuðenda innri rammans á málmhornið á höfuðgaflinn og síðan fótendann á fótenda rúmsins. Lyftu höndum þínum ofan á rammanum, haltu frá rimlunum. Slepptu rammanum hægt og varlega til hliðar í lárétta stöðu.

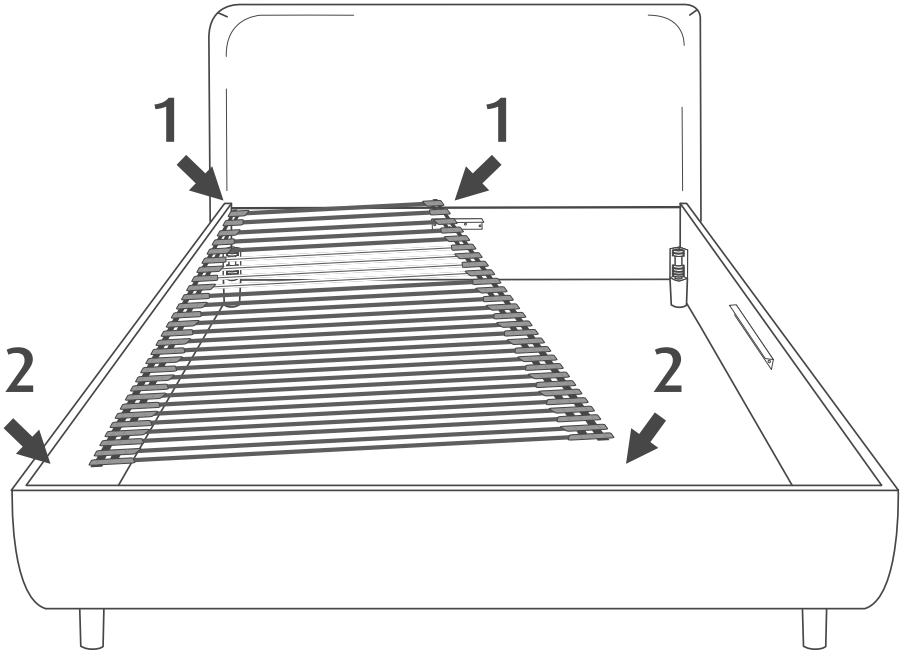

Bættu við öðrum ramma á sama hátt.

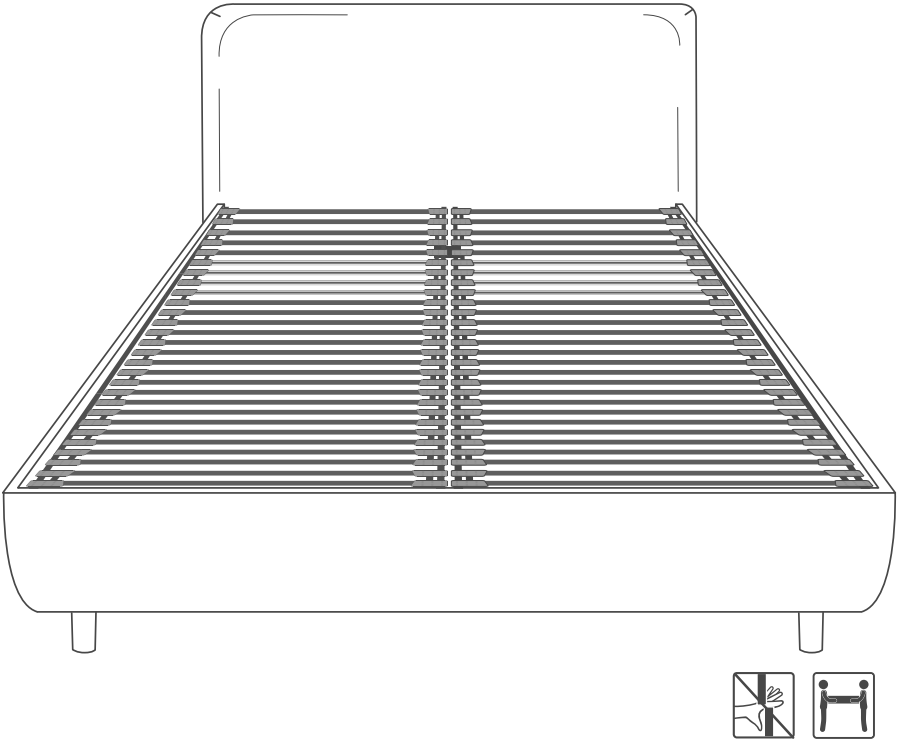

Staðsetning dýnu

Settu dýnuna í stöðu með tveimur aðilum. Fylgdu TEMPUR® merkinu sem ætti að vera staðsett á fremra vinstra horni rúmsins.

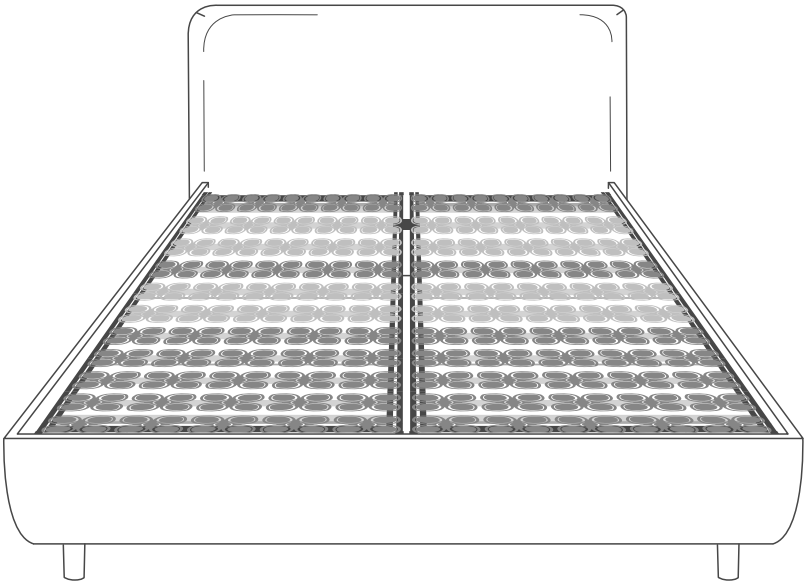

TEMPUR ARC™ Static Disc

Samsetningarleiðbeiningar fyrir innri ramma með föstum diskum

VARÚÐ
Fylgja verður samsetningarleiðbeiningunum nákvæmlega til að setja rúmkerfið upp á farsælan og öruggan hátt og til að lágmarka hættu á meiðslum og skemmdum á vörunni.

Það þarf að minnsta kosti tvo einstaklinga til að setja vöruna saman.

Opnaðu umbúðirnar varlega til að skemma ekki vöruna og hluta hennar. Fargaðu umbúðunum á öruggan og eins sjálfbæran hátt og hægt er á þínu svæði.

Íhlutur/íhlutir

Þú ert með einn innri ramma ef rúmstærðin þín er 90x200 cm; 90x210 cm; 100x200 cm; 100x210 cm; 140x200 cm eða 140x210 cm.
Þú ert með tvo innri ramma ef rúmstærðin þín er 150x200 cm; 150x210 cm; 160x200 cm; 160x210 cm; 180x200 cm eða 180x210 cm.

Fylgdu stefnu rammans, þú ert með ljósgráa diska á hausenda.

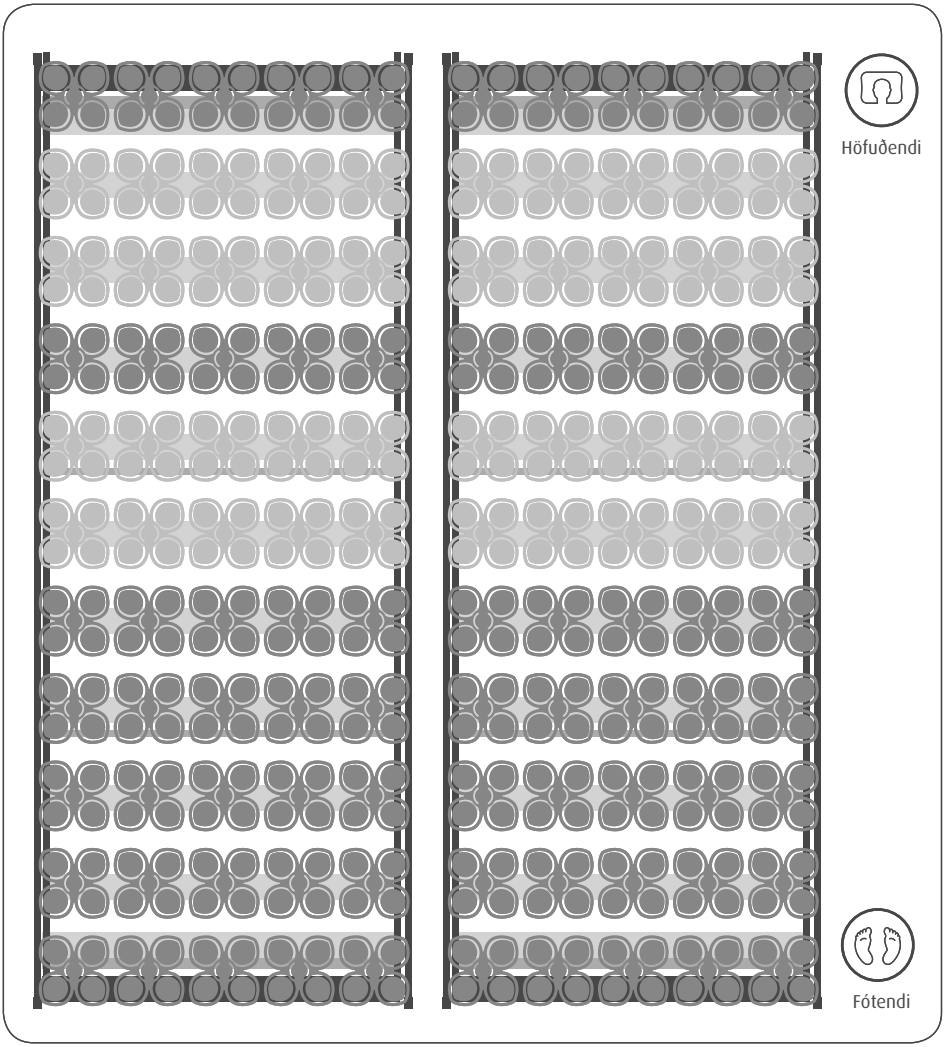

Að fjarlægja flutningshöldum

Fjarlægðu 4 stykki af hvítum plasthöldum við höfuð- og fótenda með því að klippa.

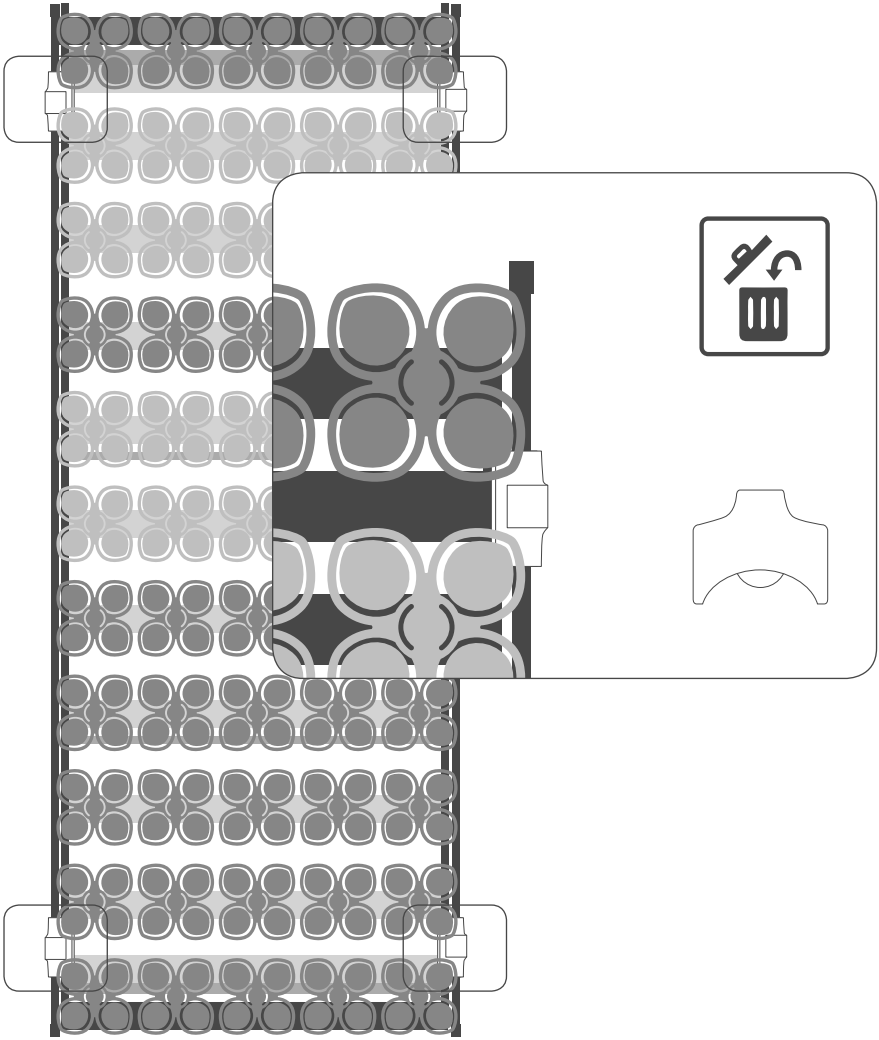

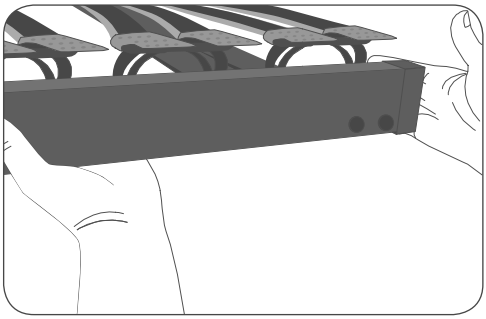

VARÚÐ
Lyftu og berðu rammann með tveimur einstaklingum með því að halda henni frá neðstu stuðningsrömmunum.

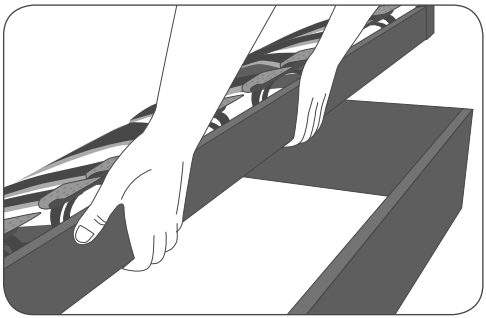

VIÐVÖRUN
Þegar þú setur rammann/rammana upp skaltu gæta að fingurnir séu ekki fastir á milli ytri og innri ramma.

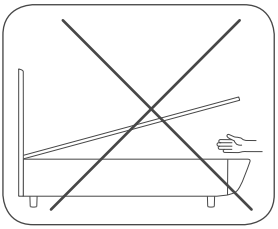

VARÚÐ
Gætið þess að bera ekki rammann með því að halda honum aðeins frá miðjum rimlum eða diskum, þeir geta losnað af eða skemmst.

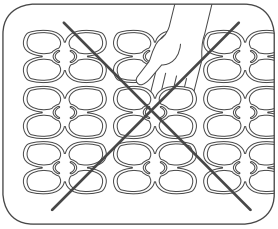

Staðsetning eins innri ramma með föstum diskum

Lyftu rammanum lárétt með tveimur aðilum, sem báðir halda um rammann frá gagnstæðum lengri hliðum, frá neðri stoðrammanum. Lyftu hausenda rammans upp á málmstuðningshornið fyrir höfuðgaflinn. Þar sem búið er að koma hausenda rammans fyrir er hann ekki svo þungur lengur og þú getur sett hendurnar ofan á grindina núna, á milli diskanna og á rimlana. Forðist að grípa í diskana þar sem þeir geta losnað eða skemmst. Slepptu hinum rammaendanum hægt og varlega á fótendann.

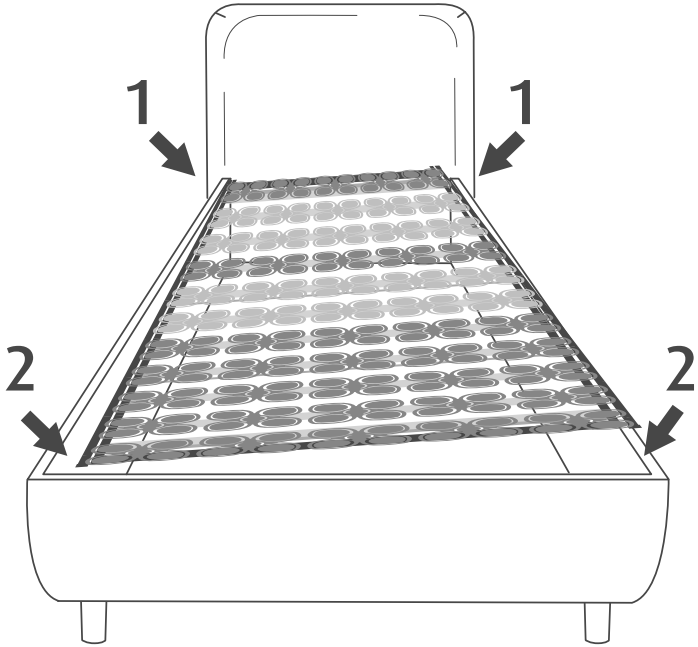

Staðsetning tveggja innri ramma með föstum diskum

Taktu einn ramma með tveimur aðilum og snúðu honum til hliðar. Annar lyftir grindinni frá höfuðendanum og hinn frá fótendanum. Haltu rammanum frá lengri hlið stuðningsrammans. Settu rammann til hliðar (innri hliðin snýr niður) inni í ytri rammanum. Settu fyrst höfuðenda innri rammans á málmhornið á höfuðgaflinn og síðan fótendann á fótenda rúmsins. Lyftu höndum þínum ofan á rammanum, haltu frá rimlum á milli diskanna. Forðist að halda aðeins um diskana þar sem þeir geta losnað eða skemmst. Slepptu rammanum hægt til hliðar í lárétta stöðu, á sama tíma þarftu að lyfta höfuðendanum svo diskarnir brotni ekki.

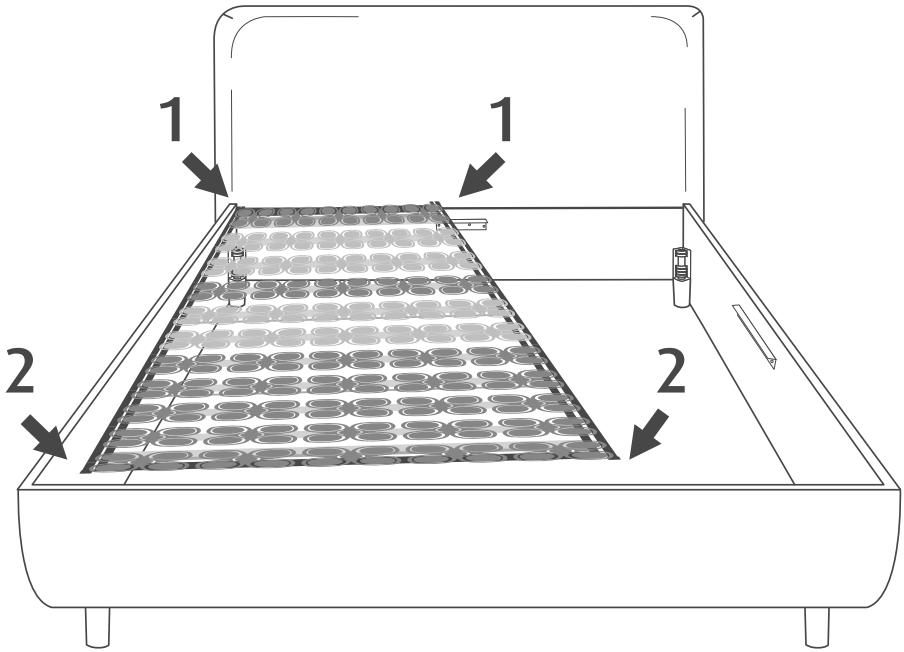

Bættu við öðrum ramma á sama hátt.

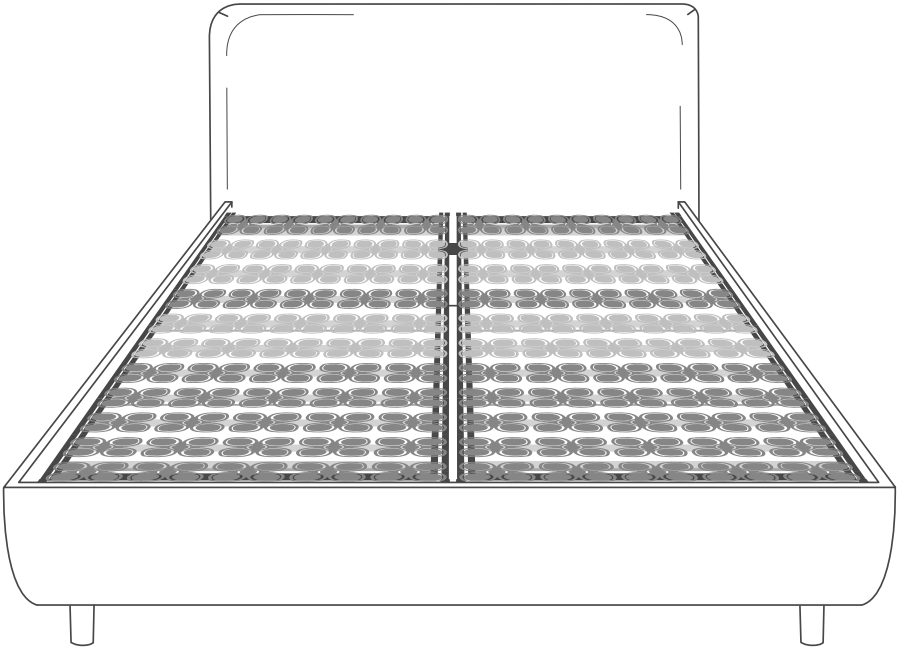

Staðsetning dýnu

Settu dýnuna í stöðu með tveimur aðilum. Fylgdu TEMPUR® merkinu sem ætti að vera staðsett á fremra vinstra horni rúmsins.

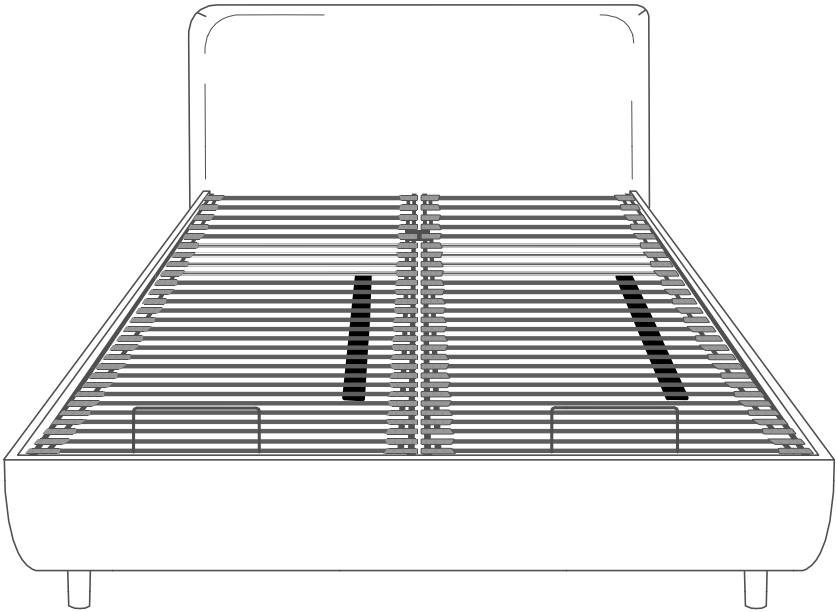

TEMPUR ARC™ Adjustable Slatted

Samsetningarleiðbeiningar fyrir stillanlega(n) ramma með rimlum

VARÚÐ
Fylgja verður samsetningarleiðbeiningunum nákvæmlega til að setja rúmkerfið upp á farsælan og öruggan hátt og til að lágmarka hættu á meiðslum og skemmdum á vörunni.

Það þarf að minnsta kosti tvo einstaklinga til að setja vöruna saman.

Opnaðu umbúðirnar varlega til að skemma ekki vöruna og hluta hennar. Fargaðu umbúðunum á öruggan og eins sjálfbæran hátt og hægt er á þínu svæði.

Íhlutir

Fylgdu stefnu rammans, þú ert með þunnar rendur á höfuðendanum á rimlunum.

Þú ert með einn innri ramma ef rúmstærðin þín er 90x200; 100x200; 140x200 cm.

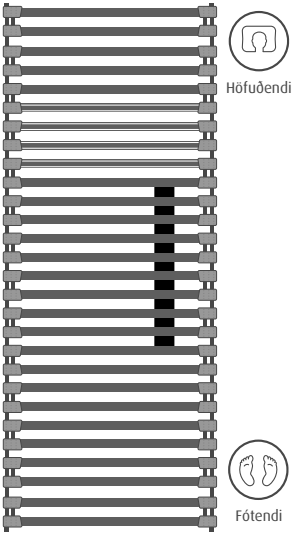

1 x Grunn fjarstýring

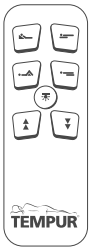

1 x snúra

1 x Dýnustöng

Þú ert með tvo innri ramma ef rúmstærðin þín er 150x200; 160x200; 180x200 cm.

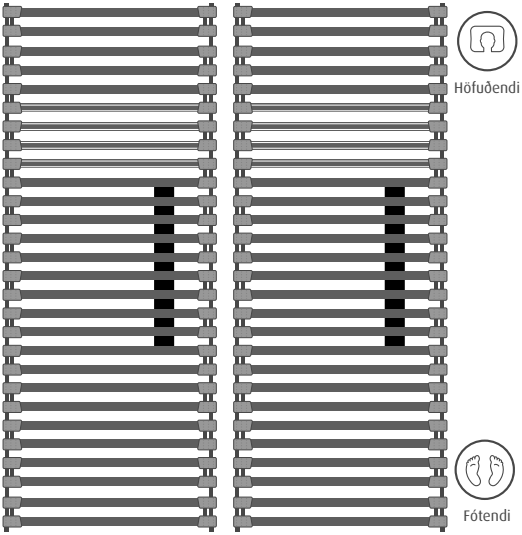

2 x Grunn fjarstýring

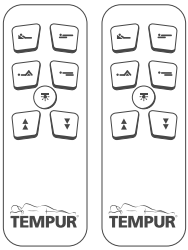

2 x snúrur

2 x Dýnustöng

Að fjarlægja byggingarbandið

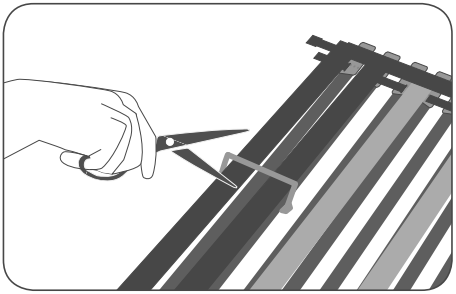

Fjarlægðu byggingarbandið frá báðum hliðum rammans með því að klippa.

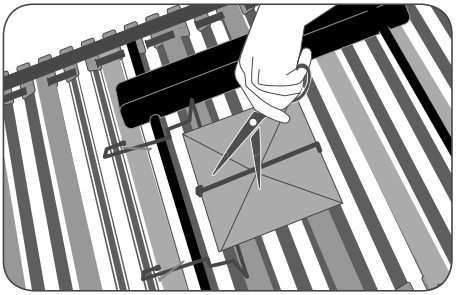

Að fjarlægja fjarstýringarpakkann
Fjarlægðu fjarstýringarpakkann undan innri rammanum.

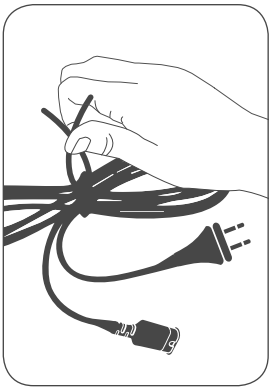

Fjarlægðu festibandið af snúrunum

Entry mótor

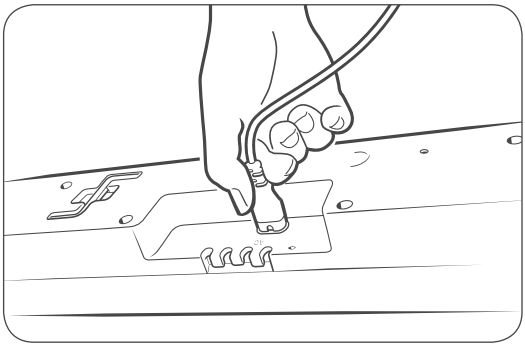

Fjarlægðu festibandið af snúrunni

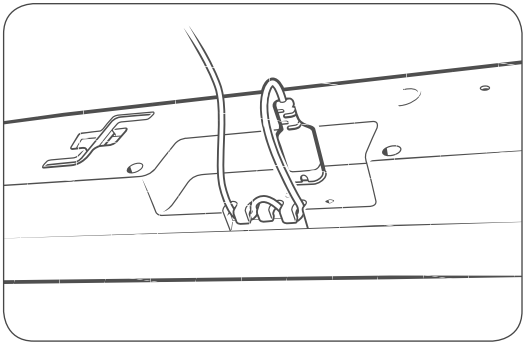

Tengdu rafmagnssnúruna í rafmagnstengi mótorsins Leiddu snúruna í kringum togfestuna í miðjunni. Með því að nota togfestuna kemur þú í veg fyrir að rafmagnssnúruklóin togist úr mótornum og hugsanlega bilun.

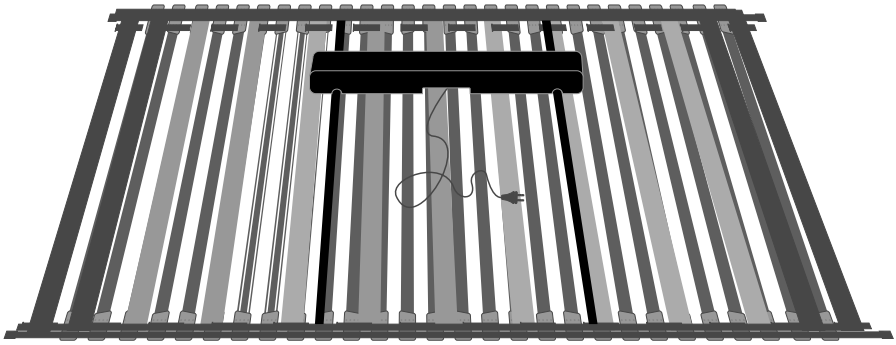

Uppsetning dýnustangar

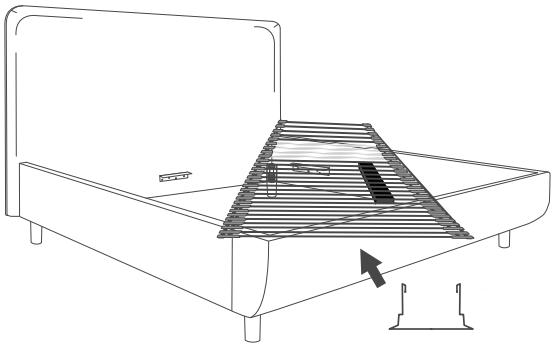

Festa þarf dýnustöngina á stoðrammann með öðrum neðsta rimlinum frá fótendanum. Fjarlægðu fyrsta efri rimil með því að draga hann út. Togaði fyrst annan enda rimilsins út og síðan hinn endann.
Settu og togaðu dýnustöngina í sína stöðu á stoðrammanum. Settu rimilinn aftur á sinn stað.

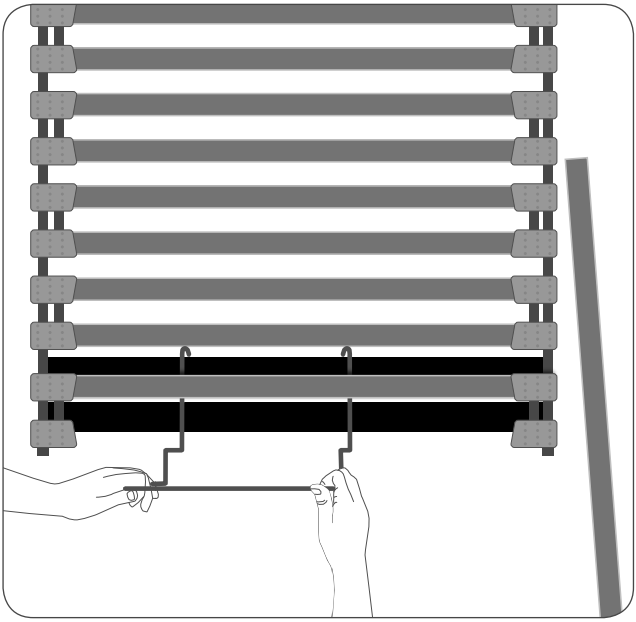

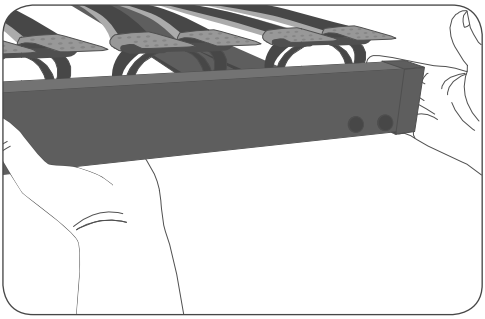

CVARÚÐ
Lyftu og berðu rammann með tveimur einstaklingum með því að halda honum frá neðstu stuðningsrömmunum, haltu í hluta sem ekki hreyfast.

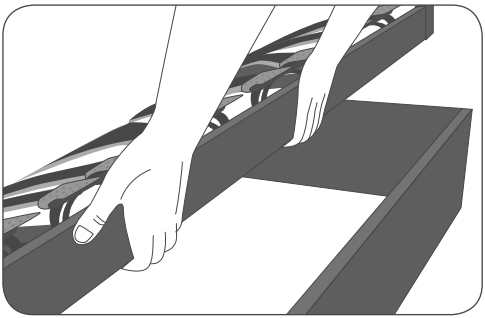

VIÐVÖRUN
Þegar þú setur rammann/rammana upp skaltu gæta þess að fingurnir séu ekki fastir á milli ytri og innri ramma.

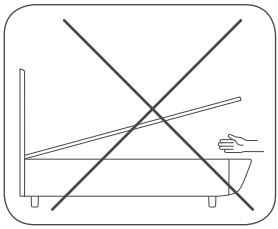

VARÚÐ
Gætið þess að bera ekki rammann með því að halda honum aðeins frá miðjum rimlum, þeir geta losnað af eða skemmst.

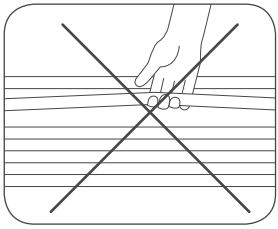

Staðsetning eins stillanlegs innri ramma

Báðir aðilar ættu að halda í lengri hliðar rammabotns, í óhreyfanlega hluta. Lyftu rammanum lárétt.
Settu höfuðenda rammans á höfuðendahorn rúmbotnsins.
Þegar þessi hluti er kominn á sinn stað getur einn aðili fært sig í átt að fótenda rammans og haldið rammanum frá dýnustönginni.
Hinn aðilinn getur nú hægt og rólega sleppt rammanum.
Sá sem heldur frá dýnustönginni getur sleppt rammaendanum hægt niður á fótenda rúmsins.

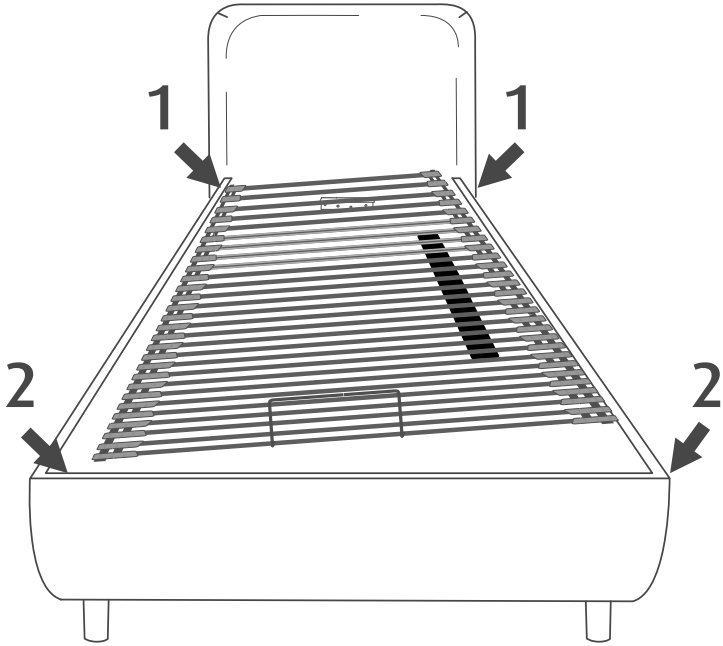

Staðsetning tveggja stillanlegra innri ramma

Ísetning fyrsta ramma:
Báðir aðilar ættu að halda grindinni frá gagnstæðum lengri hliðum.
Haltu frá neðsta hluta rammans sem ekki hreyfist og lyftu rammanum lárétt.
Einn aðili stendur við ytri ramma rúmsins og hinn stígur inn í rúmbotninn.
Settu höfuðenda rammans á hornin og málmhornið á höfuðgaflinum.
Þegar þessi hluti er kominn á sinn stað getur einn aðili fært sig í átt að fótendanum og haldið innri rammanum frá dýnustönginni.
Þegar annar aðilinn heldur þéttingsfast um dýnustöngina getur hinn sleppt grindinni hægt og rólega.
Að lokum ætti sá sem heldur dýnustönginni að sleppa rammaendanum hægt niður á fótenda rúmsins.

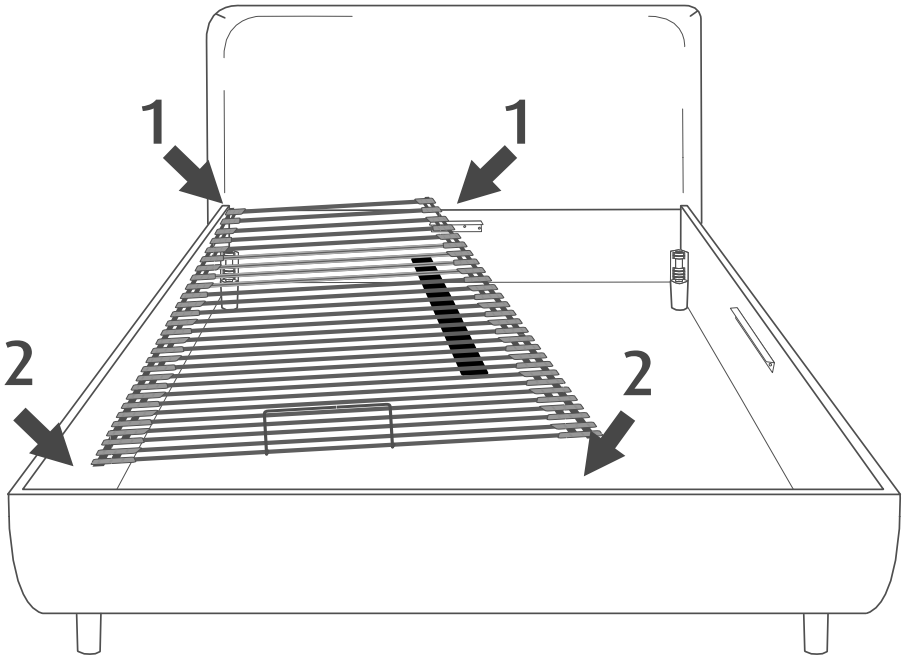

Ísetning seinni ramma:
Lyftu rammanum til hliðar. Lengri hlið, sem verður innri hliðin í rúmbotninum, þarf að snúa niður.
Haltu frá gagnstæðum rammaendum frá óhreyfanlegum hluta rammans.
Sá sem stendur á höfuðendahliðinni stígur inn í rúmbotninn.
Settu höfuðenda innri rammans á málmhornið á höfuðgaflinn og hinn endann á fótenda rúmsins.
Lyftu og renndu örlítið innra horninu á rammanum til að koma á stöðugleika.
Nú getur sá sem er inni í rúmbotninum stigið út úr rammanum og heldur enn í rammann.
Eftir að hafa stigið út úr rúmbotninum skaltu sleppa og renna hausenda rammans hægt á sinn stað.
Þegar höfuðendinn á rammanum er næstum kominn á sinn stað grípur sá sem er á fótendanum í dýnustöngina. Nú getur sá sem er í höfuðendanum sleppt rammanum.
Sá sem er á fótendanum heldur í dýnustöngina, og heldur fótenda rammans upp og sleppir honum hægt á fótenda rúmbotnsins.

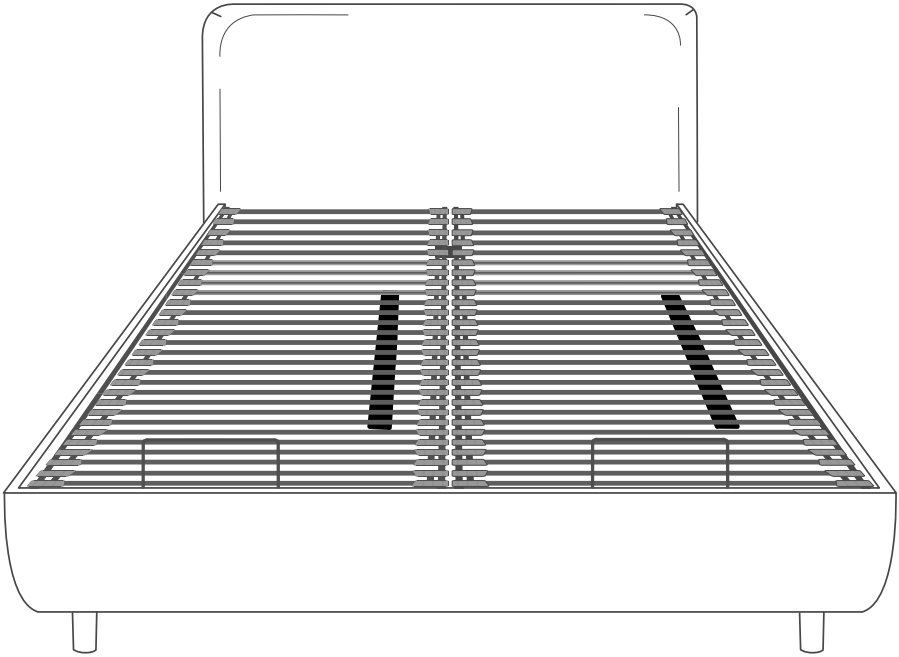

Að para einn mótor við eina fjarstýringu

1. Stingið mótorsnúrunni í rafmagnsinnstungu.
2. Mótorljósið byrjar að blikka með jöfnu millibili og þú hefur núna 3 mínútur til að para.
3. Ýttu á og haltu niðri tveim efstu hnöppum fjarstýringarinnar til að para og bíddu þar til þú sérð eitt langt ljósblikk - þetta er merki um að pörun tókst. Þú getur prófað það með því að ýta á hnappana á fjarstýringunni.

Mótorinn er ennþá í pörunarham og þú getur parað aðra fjarstýringu við mótorinn.

Eftir pörun fyrri fjarstýringarinnar verður þú að bíða eftir að mótorinn blikki 5 sinnum (5 sekúndur) áður en byrjað er að para seinni fjarstýringuna.

Ef þú notar fleiri en eina fjarstýringu verður þú að bíða í 5 sekúndur áður en önnur fjarstýring er notuð.

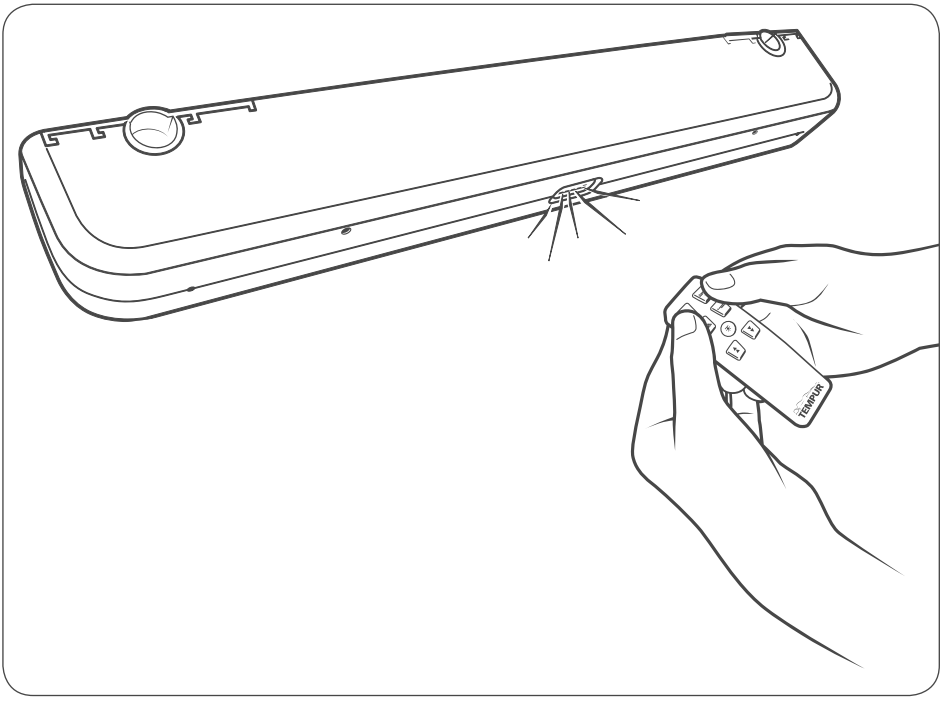

Að para tvo mótora við eina fjarstýringu

1. Tengið mótorsnúrur í innstungur.
2. Ljósin á mótorunum byrja að blikka með jöfnu millibili og þú hefur núna 3 mínútur til að para.
3. Ýttu á og haltu niðri tveim efstu hnöppum fjarstýringarinnar til að para og bíddu þar til þú sérð eitt langt ljósblikk á einum mótor – þetta er merki um að pörun tókst. Þú getur prófað það með því að ýta á hnappana á fjarstýringunni.
4. Athugaðu hvort rammarnir virki samtímis með því að ýta á fjarstýringarhnappana.

Að para tvo mótora við tvær fjarstýringar

1. Stingdu fyrri mótorsnúrunni í rafmagnsinnstunguna og fylgdu skrefunum í hlutanum „Að para einn mótor við eina fjarstýringu“.
2. Eftir að þú hefur parað fyrri mótorinn við fjarstýringuna, stingdu seinni mótorsnúrunni í rafmagnsinnstunguna og taktu seinni fjarstýringuna, fylgdu síðan skrefunum í hlutanum „Að para einn mótor við eina fjarstýringu“.

Að byrja aðra pörun

Til að byrja aðra pörun tekur þú mótorsnúruna úr sambandi frá rafmagnsinnstungunni og bíður í 1 mínútu og setur svo aftur í samband. Nú ertu tilbúin(n) fyrir pörunarham.

Til að gera það hraðar, ýttu á mótorljósahnappinn á fjarstýringunni til að kveikja og taktu síðan mótorsnúruna úr rafmagnsinnstungunni. Bíddu eftir að mótorljósið slökkni. Stingdu síðan mótorsnúrunni aftur í rafmagnsinnstunguna og þú ert tilbúinn til að para.

Entry fjarstýringaraðgerðir

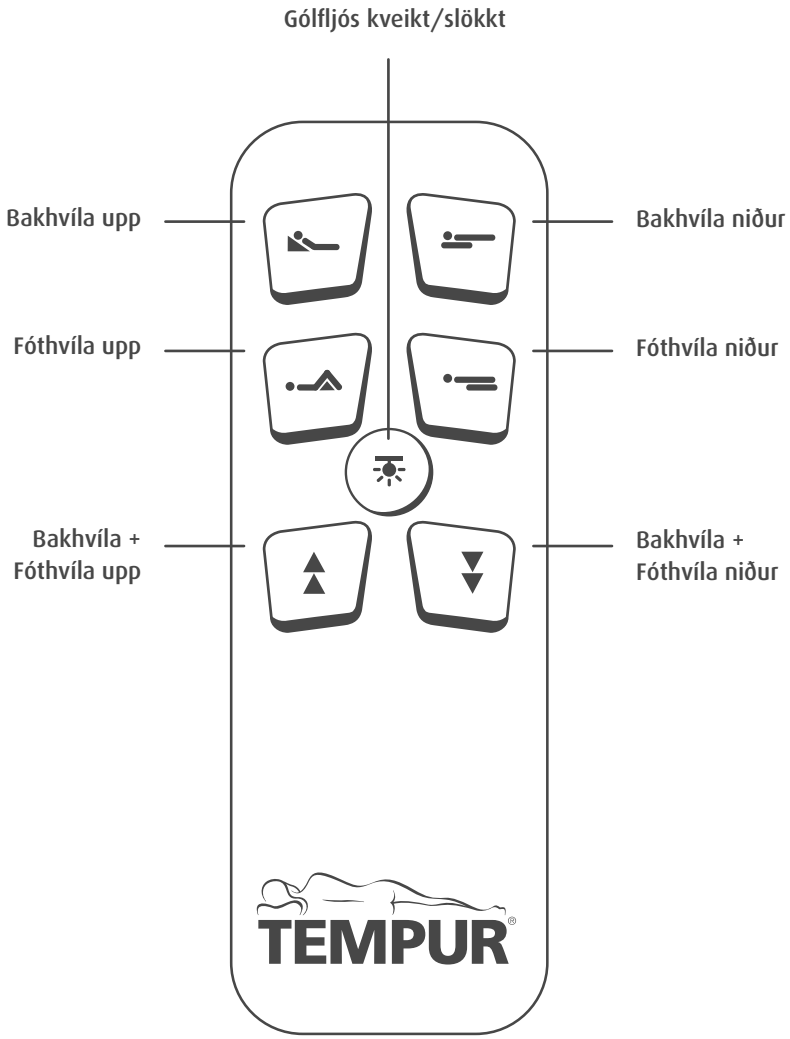

Staðsetning dýnu

Settu dýnuna í stöðu með tveimur aðilum. Fylgdu TEMPUR® merkinu sem ætti að vera staðsett á fremra vinstra horni rúmsins.

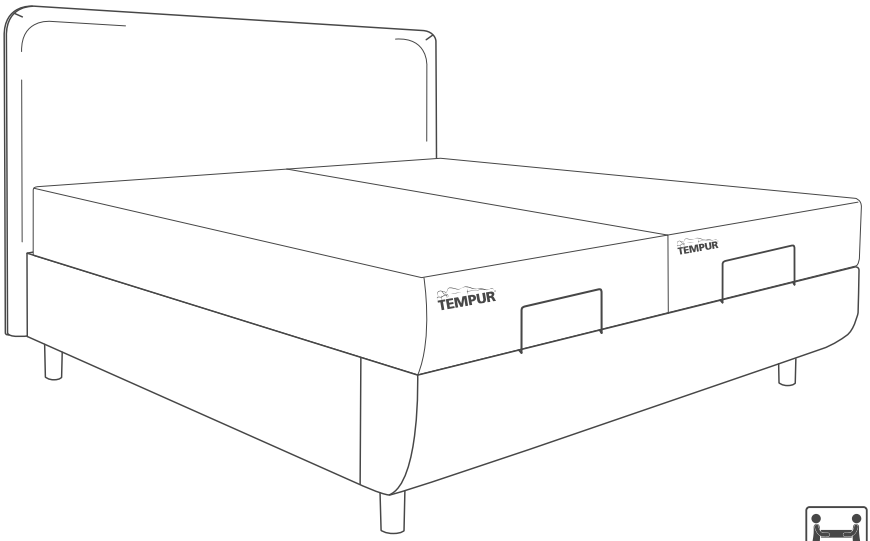

Neyðarlækkun

Neyðarlækkun er ætluð til að lækka rúmið ef rafmagnsleysi verður og rúmið þarf að fara í lárétta stöðu.

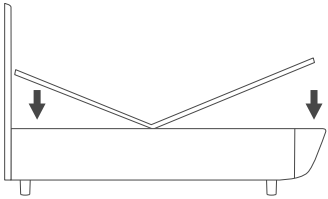

1. Aftengið mótorinn frá rafmagninu.
2. Fjarlægðu rimlana á miðjum fót- og höfuðendahliðum mótorsins. Fjarlægðu rimlana úr grindinni með því að toga þá úr.

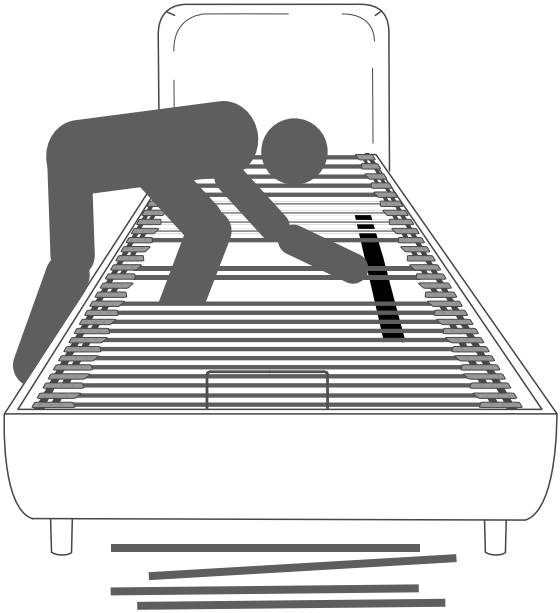

3. Takið sexkantslykilinn á hlið mótorsins, notið eitthvað heimavið eins og penna til að ýta lyklinum út.

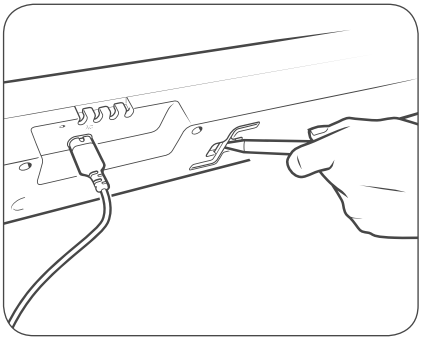

Ekki nota rafmagnsskrúfjárn til að lækka, notið sexkantslykilinn sem fylgir mótornum.

4. Undir mótornum, á fót- og höfuðendahliðum, eru tvö bil fyrir vélræna lækkun.
5. Setjið sexkantslykilinn í bilið, annan endann í einu.
6. Snúðu sexkantlyklinum rangsælis á höfuðendahliðinni og á fótendahliðinni skaltu snúa sexkantlyklinum réttsælis.

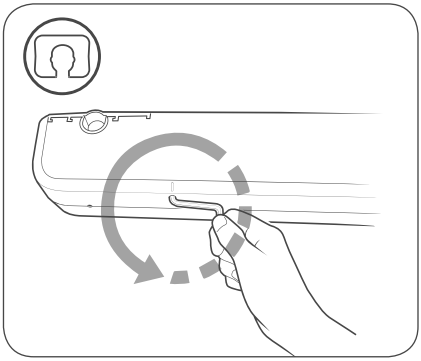

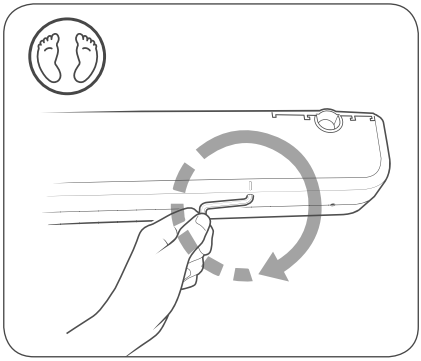

Það er mikilvægt að snúa lyklinum í rétta átt. Að snúa lyklinum í ranga átt getur skemmt innri sexkantinn og gert vélræna neyðarlækkun ómögulega.

7. Ýtið rimlunum aftur í.

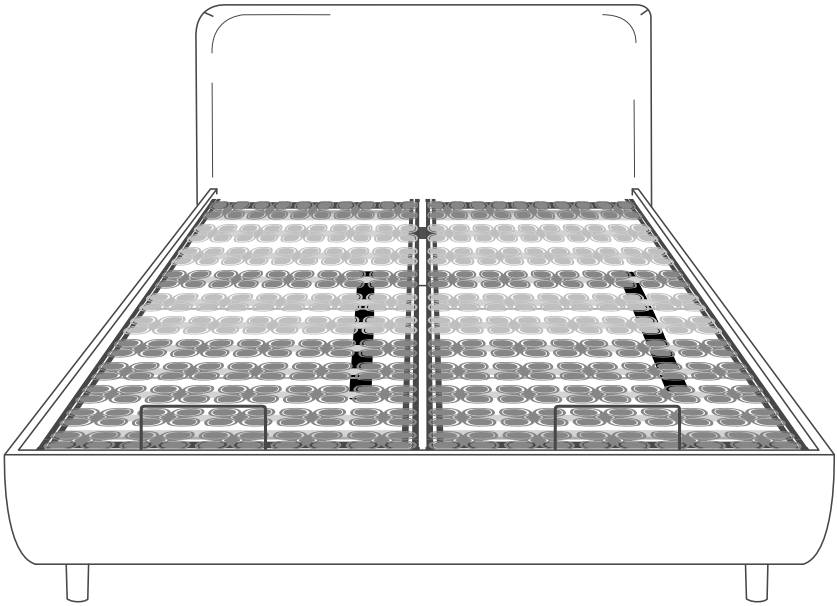

TEMPUR ARC™ Adjustable Disc

Samsetningarleiðbeiningar fyrir innri ramma með stillanlega diska

VARÚÐ
Fylgja verður samsetningarleiðbeiningunum nákvæmlega til að setja rúmkerfið upp á farsælan og öruggan hátt og til að lágmarka hættu á meiðslum og skemmdum á vörunni.

Það þarf að minnsta kosti tvo einstaklinga til að setja vöruna saman.

Opnaðu umbúðirnar varlega til að skemma ekki vöruna og hluta hennar. Fargaðu umbúðunum á öruggan og eins sjálfbæran hátt og hægt er á þínu svæði.

Íhlutir

Fylgdu stefnu rammans, þú ert með ljósgráa diska á hausendahlið rammans.

Þú ert með einn innri ramma ef rúmstærðin þín er 90x200 cm; 90x210 cm; 100x200 cm; 100x210 cm; 140x200 cm eða 140x210 cm.

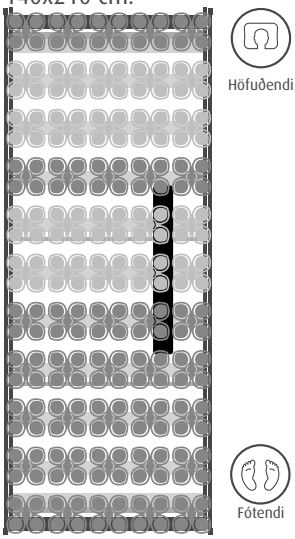

1 x Gæða fjarstýring

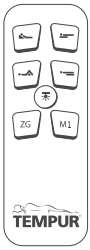

2 x snúrur
1 x millistykki

1 x Dýnustöng

Þú ert með tvo innri ramma ef rúmstærðin þín er 150x200 cm; 150x210 cm; 160x200 cm; 160x210 cm; 180x200 cm eða 180x210 cm.

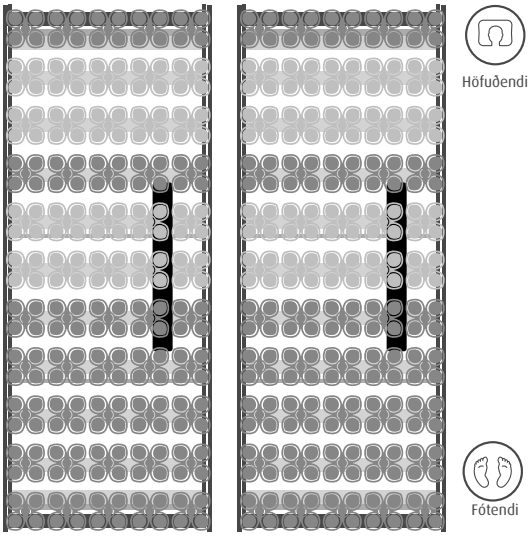

2 x Gæða fjarstýring

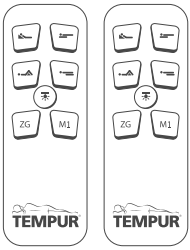

4 x snúrur,
2 x millistykki

2 x Dýnustöng

Að fjarlægja byggingarbandið

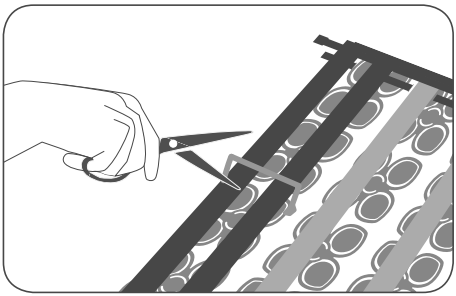

Fjarlægðu byggingarbandið frá báðum hliðum rammans með því að klippa.

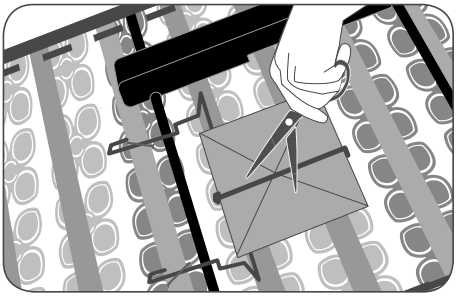

Að fjarlægja fjarstýringarpakkann
Fjarlægðu fjarstýringarpakkann undan innri rammanum.

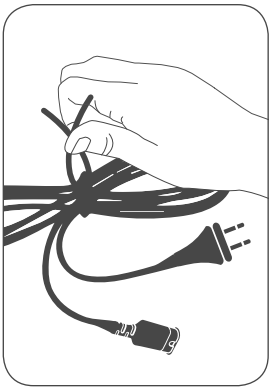

Fjarlægðu festibandið af snúrunum

Premium mótor

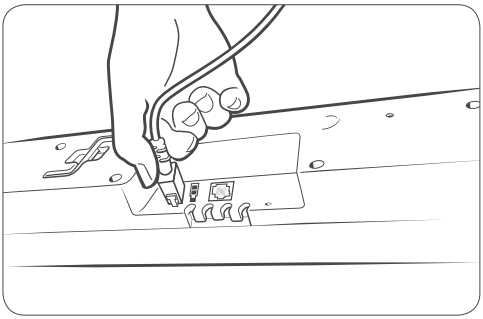

Fjarlægðu festibandið af snúrunni

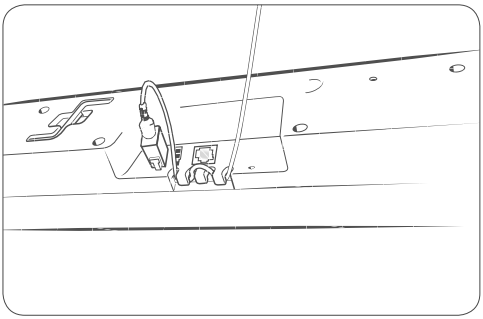

Tengdu rafmagnssnúruna í rafmagnstengi mótorsins Leiddu snúruna í kringum togfestuna í miðjunni. Með því að nota togfestuna kemur þú í veg fyrir að rafmagnssnúruklóin togist úr mótornum og hugsanlega bilun.

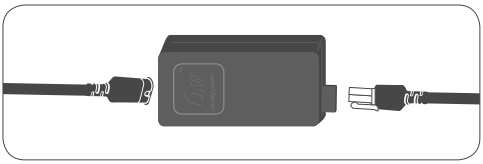

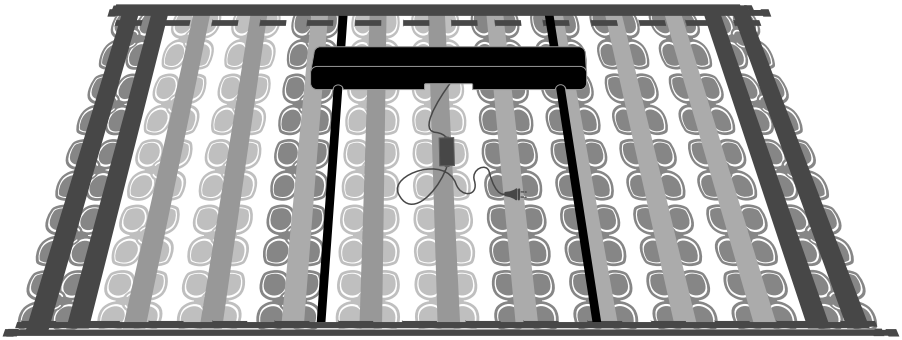

Uppsetning dýnustangar

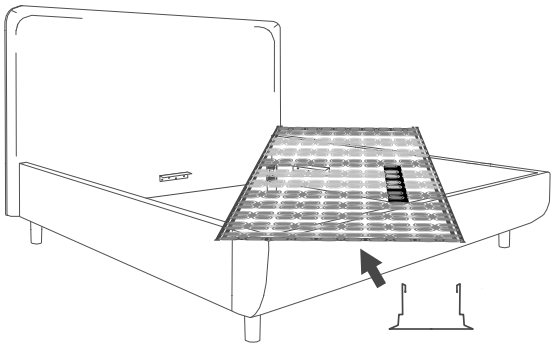

Festa þarf dýnustöngina á stoðrammann, undir rimlaeiningar, á fótendahliðinni. Fjarlægðu fyrstu rimlaeininguna með diskum með því að toga hana út. Togaði fyrst annan enda rimlaeiningarinnar út og síðan hinn endann.
Settu og togaðu dýnustöngina í sína stöðu á stoðrammanum. Settu rimlaeininguna aftur á sinn stað.

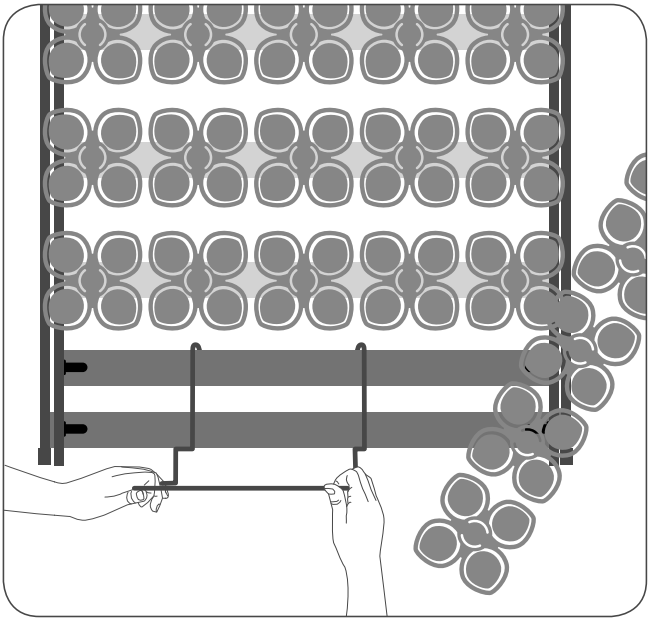

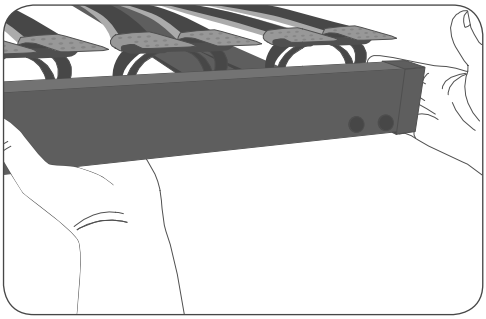

VARÚÐ
Lyftu og berðu rammann með tveimur einstaklingum með því að halda henni frá neðstu stuðningsrömmunum, haltu í hluta sem ekki hreyfast.

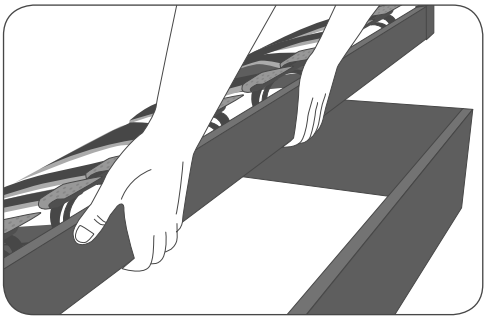

VIÐVÖRUN
Þegar þú setur rammann/rammana upp skaltu gæta þess að fingurnir séu ekki fastir á milli ytri og innri ramma.

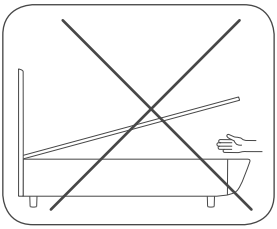

VARÚÐ
Gætið þess að bera ekki rammann með því að halda honum aðeins frá miðjum rimlum eða diskum, þeir geta losnað af eða skemmst.

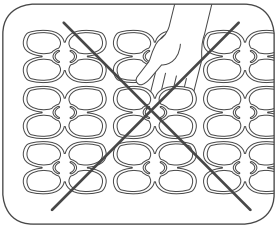

Staðsetning eins stillanlegs innri ramma

Báðir aðilar ættu að halda rammanum frá neðstu lengri hliðunum, festar við óhreyfanlega hlutann. Lyftu rammanum lárétt.
Settu höfuðenda rammans á höfuðendahorn rúmbotnsins.
Þegar þessi hluti er kominn á sinn stað getur einn aðili fært sig í átt að fótenda rammans og haldið rammanum frá dýnustönginni.
Hinn aðilinn getur nú hægt og rólega sleppt rammanum.
Sá sem heldur frá dýnustönginni getur sleppt rammaendanum hægt niður á fótenda rúmbotnsins.

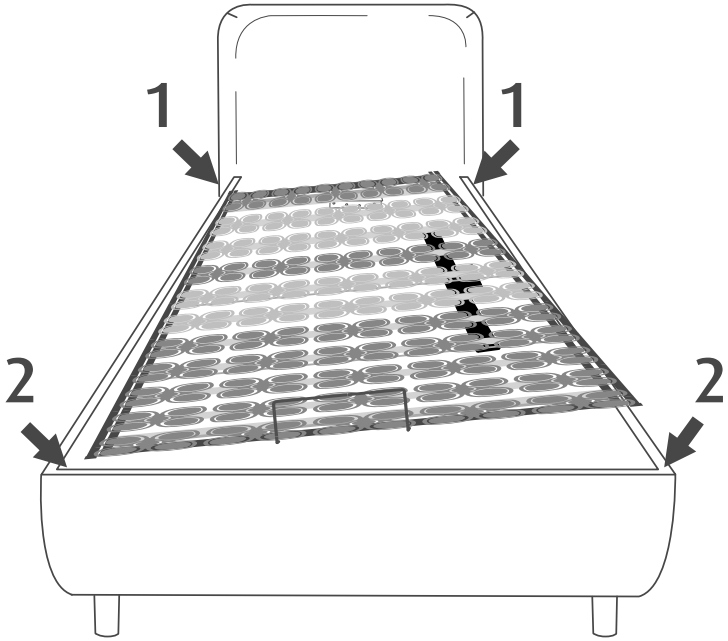

Staðsetning tveggja stillanlegra innri ramma

Ísetning fyrsta ramma:
Báðir aðilar ættu að halda grindinni frá gagnstæðum lengri hliðum.
Haltu frá neðsta hluta rammans sem ekki hreyfist og lyftu rammanum lárétt.
Einn aðili stendur við ytri ramma rúmsins og hinn stígur inn í rúmbotninn.
Settu höfuðenda rammans á hornin og málmhornið á höfuðgaflinum.
Þegar þessi hluti er kominn á sinn stað getur einn aðili fært sig í átt að fótendanum og haldið innri rammanum frá dýnustönginni.
Þegar annar aðilinn heldur þéttingsfast um dýnustöngina getur hinn sleppt grindinni hægt og rólega.
Að lokum ætti sá sem heldur frá dýnustönginni að sleppa rammaendanum hægt niður á fótenda rúmsins.

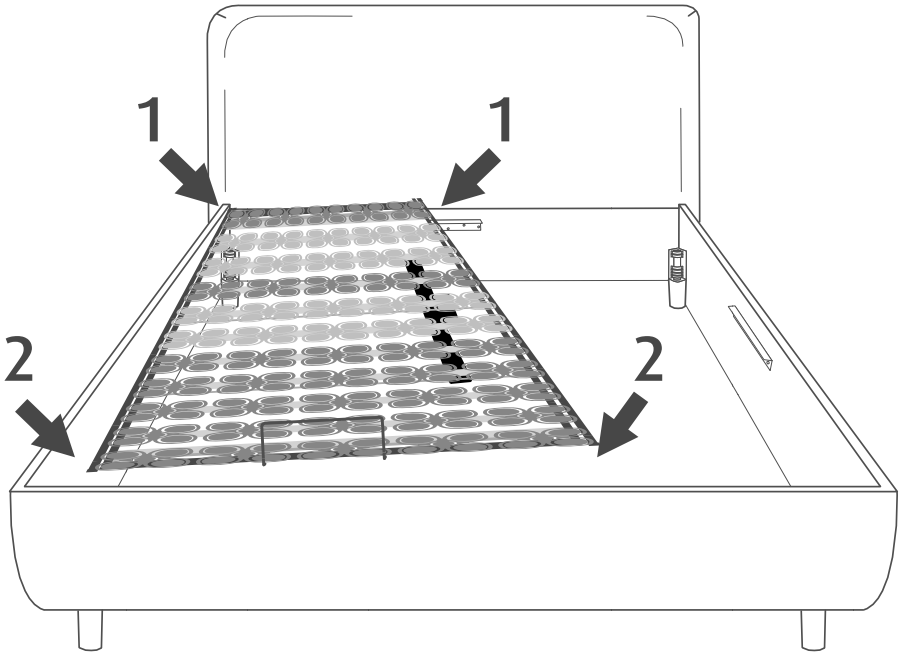

Ísetning seinni ramma:
Lyftu rammanum til hliðar. Lengri hlið rammans, sem verður á innri hliðinni í rúmbotni, þarf að snúa niður.
Haltu frá gagnstæðum rammaendum frá óhreyfanlegum hluta rammans.
Sá sem stendur á höfuðendahliðinni stígur inn í rúmbotninn.
Settu höfuðenda innri rammans á málmhornið á höfuðgaflinn og hinn endann á fótenda rúmsins.
Lyftu og renndu örlítið innra horninu á rammanum til að koma á stöðugleika.
Nú getur sá sem er inni í rúmbotninum stigið út úr rammanum og heldur enn í rammann.
Eftir að hafa stigið út úr rúmbotninum skaltu sleppa og renna hausenda rammans hægt á sinn stað.
Þegar höfuðendinn á rammanum er næstum kominn á sinn stað grípur sá sem er á fótendanum í dýnustöngina. Nú getur sá sem er í höfuðendanum sleppt rammanum.
Sá sem er á fótendanum heldur í dýnustöngina, heldur fótenda rammans upp og sleppir honum hægt á fótenda rúmsins.

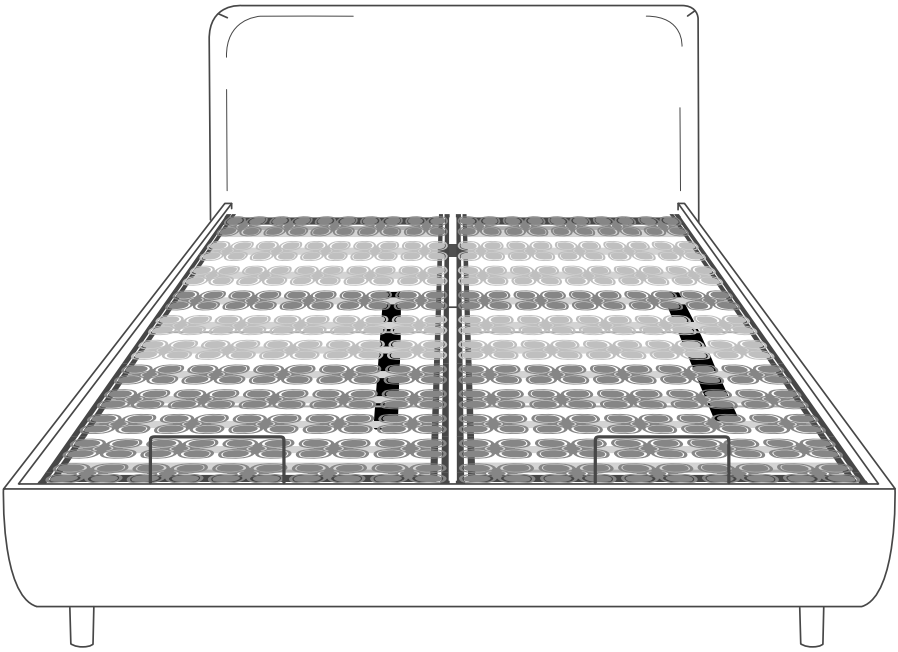

Að para einn mótor við eina fjarstýringu

1. Stingið mótorsnúrunni í rafmagnsinnstungu.
2. Mótorljósið byrjar að blikka með jöfnu millibili og þú hefur núna 3 mínútur til að para.
3. Ýttu á og haltu niðri tveim efstu hnöppum fjarstýringarinnar til að para og bíddu þar til þú sérð eitt langt ljósblikk - þetta er merki um að pörun tókst. Þú getur prófað það með því að ýta á hnappana á fjarstýringunni.

Mótorinn er ennþá í pörunarham og þú getur parað aðra fjarstýringu við mótorinn.

Eftir pörun fyrri fjarstýringarinnar verður þú að bíða eftir að mótorinn blikki 5 sinnum (5 sekúndur) áður en byrjað er að para seinni fjarstýringuna.

Ef þú notar fleiri en eina fjarstýringu verður þú að bíða í 5 sekúndur áður en önnur fjarstýring er notuð.

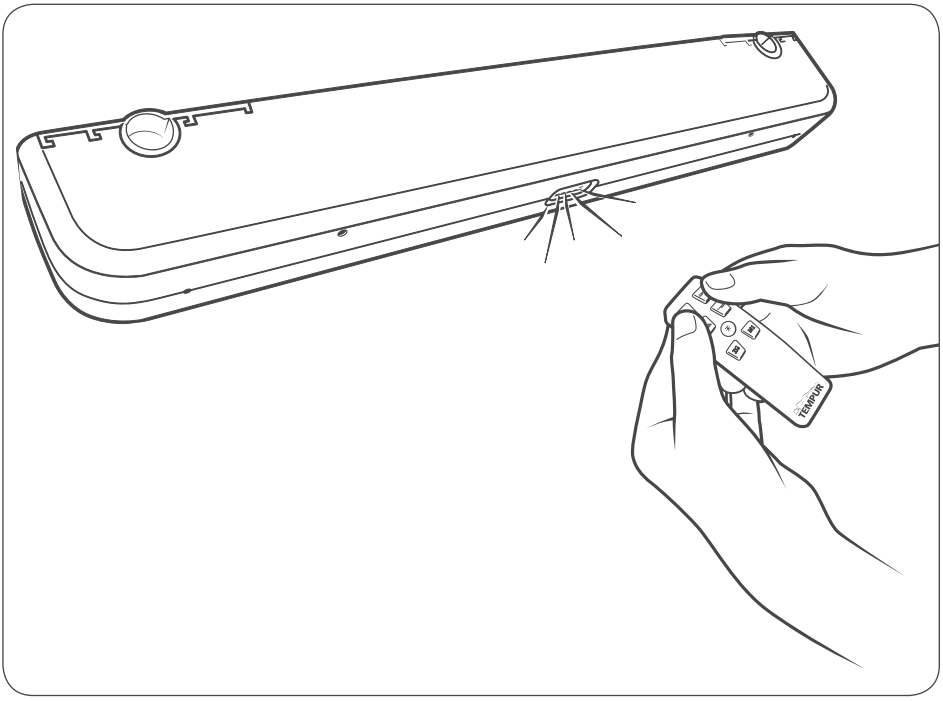

Að para tvo mótora við eina fjarstýringu

1. Tengið mótorsnúrur í innstungur.
2. Ljósin á mótorunum byrja að blikka með jöfnu millibili og þú hefur núna 3 mínútur til að para.
3. Ýttu á og haltu niðri tveim efstu hnöppum fjarstýringarinnar til að para og bíddu þar til þú sérð eitt langt ljósblikk á einum mótor – þetta er merki um að pörun tókst. Þú getur prófað það með því að ýta á hnappana á fjarstýringunni.
4. Athugaðu hvort rammarnir virki samtímis með því að ýta á fjarstýringarhnappana.

Að para tvo mótora við tvær fjarstýringar

1. Stingdu fyrri mótorsnúrunni í rafmagnsinnstunguna og fylgdu skrefunum í hlutanum „Að para einn mótor við eina fjarstýringu".
2. Eftir að þú hefur parað fyrri mótorinn við fjarstýringuna, stingdu seinni mótorsnúrunni í rafmagnsinnstunguna og taktu seinni fjarstýringuna, fylgdu síðan skrefunum í hlutanum „Að para einn mótor við eina fjarstýringu".

Að byrja aðra pörun

Til að byrja aðra pörun tekur þú mótorsnúruna úr sambandi frá rafmagnsinnstungunni og bíður í 1 mínútu og setur svo aftur í samband. Nú ertu tilbúin(n) fyrir pörunarham.

Til að gera það hraðar, ýttu á mótorljósahnappinn á fjarstýringunni til að kveikja og taktu síðan mótorsnúruna úr rafmagnsinnstungunni. Bíddu eftir að mótorljósið slökkni. Stingdu síðan mótorsnúrunni aftur í rafmagnsinnstunguna og þú ert tilbúinn til að para.

Premium fjarstýringaraðgerðir

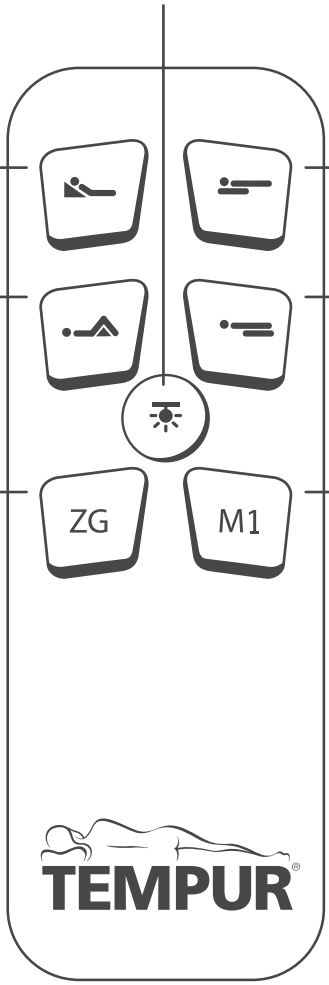

Gólfljós kveikt/slökkt

Backrest up
Bakhvíla upp

Bakhvíla niður

Footrest up
Fóthvíla upp

Fóthvíla niður

Þyngdarleysisstaða

Til að nota þyngdarleysis-aðgerðina ýtirðu á hnappinn einu sinni og hann færist í vistuðu stöðuna þína. Ekki þarf að halda hnappinum inni.

Minnisstaða

Til að vista minnisstöðu, ýtið minnishnappi fjarstýringar niður í 10 sekúndur. Staðan er núna vistuð í mótornum.
Til að nota aðgerðina ýtirðu á hnappinn einu sinni og hann færist í vistuðu stöðuna þína. Ekki halda hnappinum inni, það þarf bara að ýta einu sinni til að færast í stöðuna.
Ef þú vilt vista nýja minnisstöðu skaltu bara endurtaka ferlið við að vista minnisstöðuna.

Staðsetning dýnu

Settu dýnuna í stöðu með tveimur aðilum. Fylgdu TEMPUR® merkinu sem ætti að vera staðsett á fremra vinstra horni rúmsins.

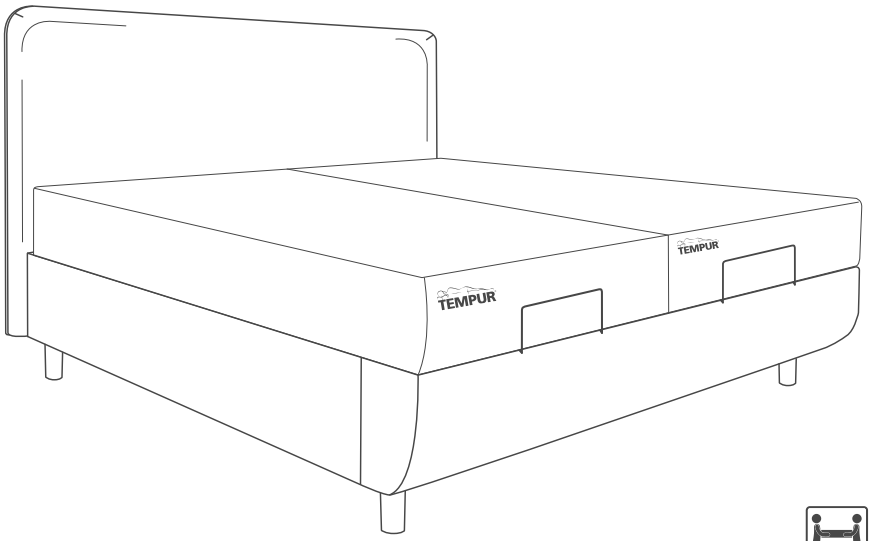

Neyðarlækkun

Neyðarlækkun er ætluð til að lækka rúmið ef rafmagnsleysi verður og rúmið þarf að fara í lárétta stöðu.

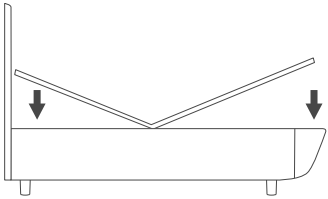

1. Aftengið mótorinn frá rafmagninu.
2. Fjarlægðu rimlana á miðjum fót- og höfuðendahliðum mótorsins. Fjarlægðu rimlana úr grindinni með því að toga þá úr.

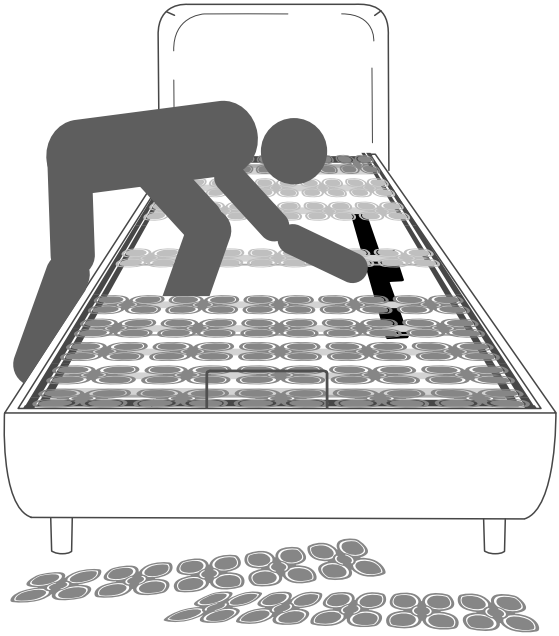

3. Takið sexkantslykilinn á hlið mótorsins, notið eitthvað heimavið eins og penna til að ýta lyklinum út.

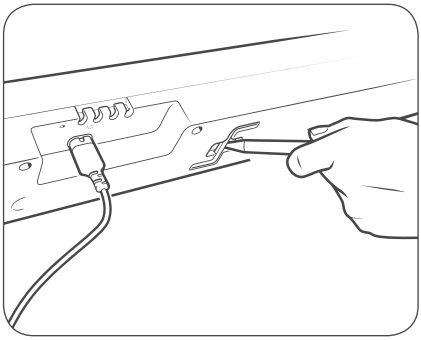

Ekki nota rafmagnsskrúfjárn til að lækka, notið sexkantslykilinn sem fylgir mótornum.

4. Undir mótornum, á fót- og höfuðendahliðum, eru tvö bil fyrir vélræna lækkun.
5. Setjið sexkantslykilinn í bilið, annan endann í einu.
6. Snúðu sexkantlyklinum rangsælis á höfuðendahliðinni og á fótendahliðinni skaltu snúa sexkantlyklinum réttsælis.

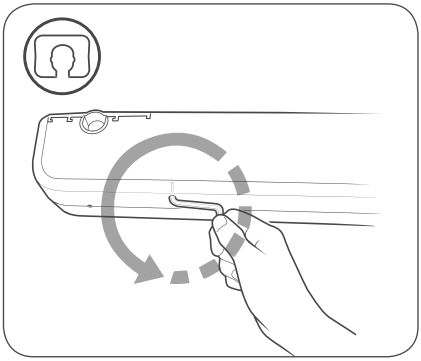

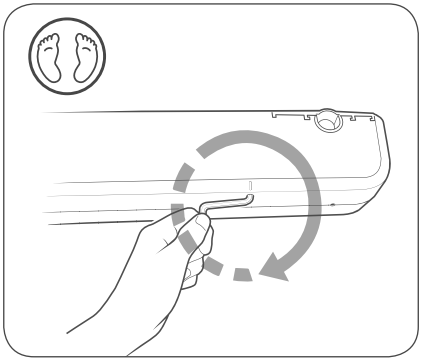

Það er mikilvægt að snúa lyklinum í rétta átt. Að snúa lyklinum í ranga átt getur skemmt innri sexkantinn og gert vélræna neyðarlækkun ómögulega.

7. Ýtið rimlunum aftur í.