TEMPUR ARC™ Bed range

ΟΔΗΓΟΣ ΣΥΝΑΡΜΟΛΟΓΗΣΗΣ

Περιεχόμενα

TEMPUR ARC™ Οδηγός συναρμολόγησης εξωτερικών πλαισίων 4

Εξαιρέσεις προϊόντων: Luxury κεφαλάρι 8

TEMPUR ARC™ Οδηγός συναρμολόγησης εσωτερικού(εσωτερικών) πλαισίου(πλαισίων)

Οδηγός συναρμολόγησης στατικού εσωτερικού (εσωτερικών) πλαισίου(πλαισίων) με πηχάκια 14

Οδηγός συναρμολόγησης εσωτερικού(εσωτερικών) πλαισίου(πλαισίων) στατικού δίσκου 23

Οδηγός συναρμολόγησης ρυθμιζόμενου(ρυθμιζόμενων) εσωτερικού(εσωτερικών) πλαισίου(πλαισίων) με πηχάκια 32

Οδηγός συναρμολόγησης ρυθμιζόμενου(ρυθμιζόμενων) εσωτερικού(εσωτερικών) πλαισίου(πλαισίων) δίσκου 48

Καλώς ήρθατε!

Σας ευχαριστούμε που επιλέξατε ένα προϊόν TEMPUR®.

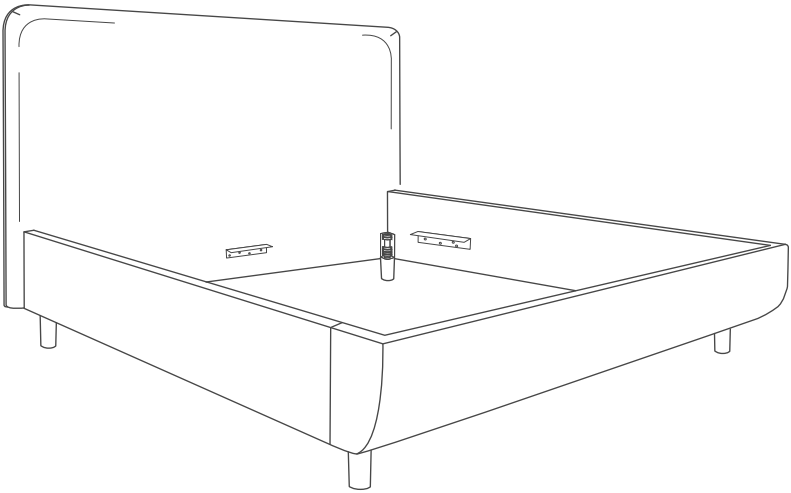

TEMPUR ARC™ Bed range

Οδηγός συναρμολόγησης εξωτερικών πλαισίων

Καλώς ήρθατε στον οδηγό συναρμολόγησης!

Εδώ είναι κρεβάτια και εξωτερικά πλαίσια με κεφαλάριαTEMPUR ARC ™. Ανεξάρτητα από την επιλογή κεφαλαριού, μεγέθους κρεβατιού ή τύπου κρεβατιού, η συναρμολόγηση των εξωτερικών πλαισίων είναι η ίδια σε όλες τις περιπτώσεις.

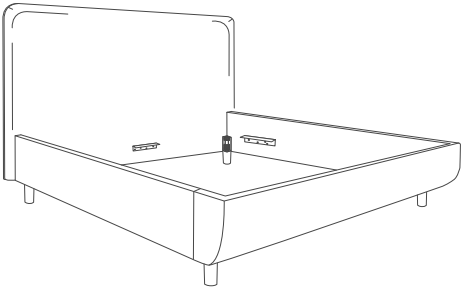

TEMPUR® FORM

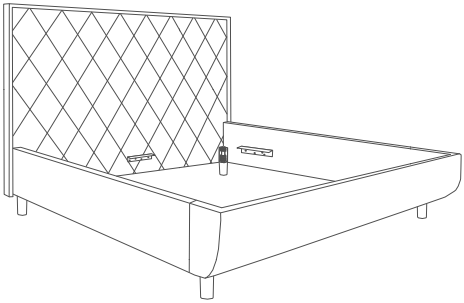

TEMPUR® QUILTED

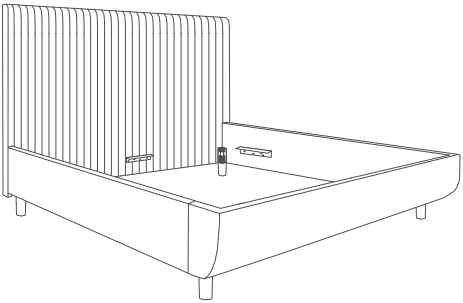

TEMPUR® VERTICAL

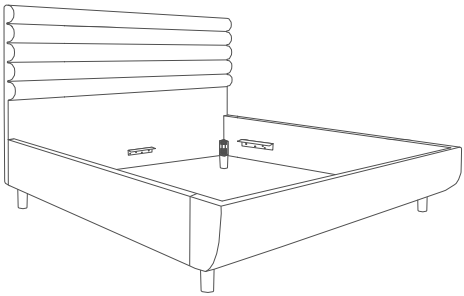

TEMPUR® VECTRA

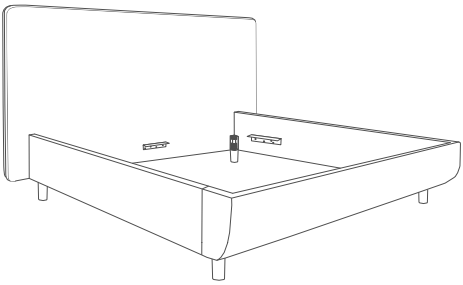

TEMPUR® SENSORY

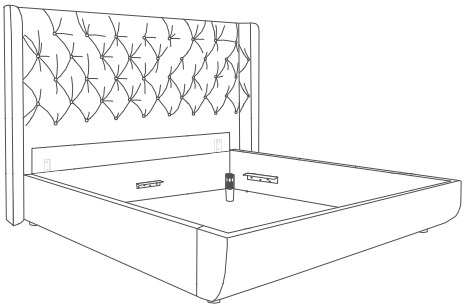

TEMPUR® LUXURY

ΠΡΟΣΟΧΗ
Οι οδηγίες συναρμολόγησης πρέπει να εκτελούνται πιστά για την επιτυχή, ασφαλή εγκατάσταση του συστήματος κρεβατιού και για την ελαχιστοποίηση του κινδύνου τραυματισμών και ζημιών στο προϊόν.

Η συναρμολόγηση του προϊόντος πρέπει να εκτελείται από τουλάχιστον δύο άτομα.

Ανοίξτε τη συσκευασία προσεκτικά, ώστε να μην προκληθεί ζημιά στο προϊόν και στα εξαρτήματά του. Απορρίψτε τη συσκευασία με ασφάλεια και όσο το δυνατόν πιο βιώσιμα στην περιοχή σας.

Λίστα εξαρτημάτων

Ελέγξτε όλα τα εξαρτήματα. Όλα τα μέσα και τα εργαλεία που απαιτούνται για τη συναρμολόγηση του προϊόντος είναι συσκευασμένα μαζί με το προϊόν:

1 x κεφαλάρι

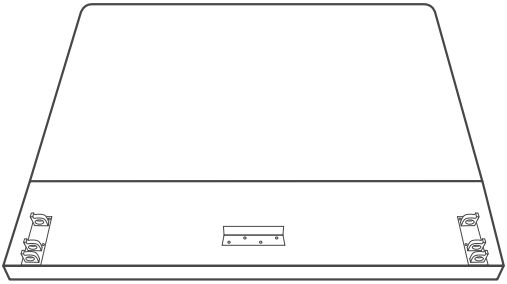

1 x πλαίσιο άκρου ποδιών

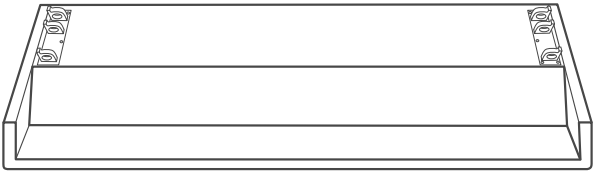

4 x κώνοι, 4 x λεπτομέρειες ποδιών,
4 x μαξιλαράκια από τσόχα

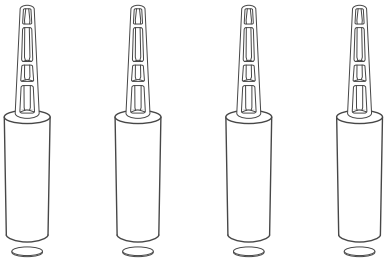

2 x πλαϊνά πλαίσια

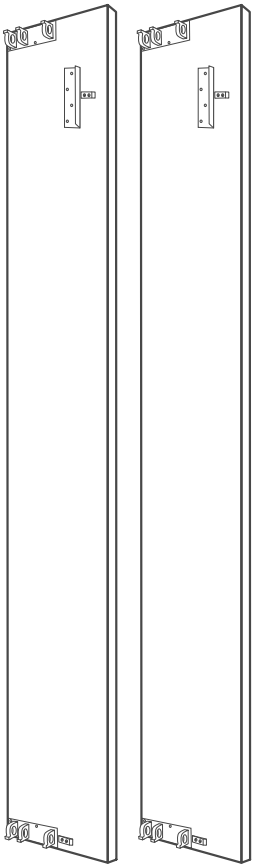

Εξαιρέσεις προϊόντων: Luxury κεφαλάρι

Σε περίπτωση που διαθέτετε κεφαλάρι TEMPUR ® LUXURY υπάρχει ένα επιπλέον εξάρτημα, ένα επιπλέον πλαίσιο κεφαλαριού.

Το TEMPUR ® LUXURY θα στέκεται στο πάτωμα. Το πρόσθετο πλαίσιο είναι προσαρτάται στο κεφαλάρι στο εργοστάσιο. Κινείται σε ράγες πάνω και κάτω στη σωστή θέση ανάλογα με το ύψος των ποδιών.

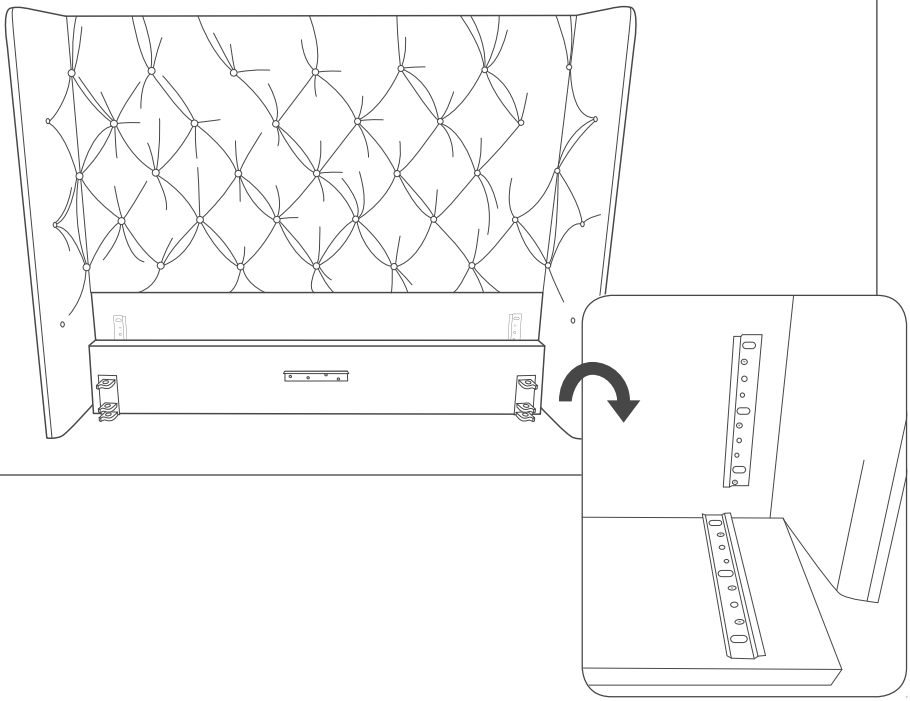

Βήματα συναρμολόγησης

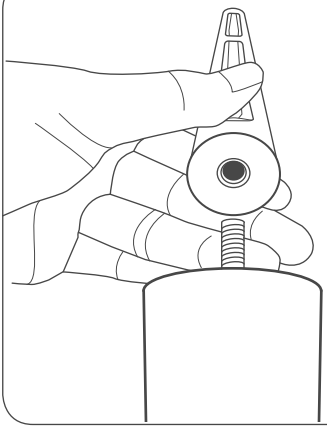

1. Σύνδεση κώνων με πόδια
Συνδέστε τους κώνους με τις λεπτομέρειες των ποδιών. Βιδώστε τα πόδια στους κώνους. Βεβαιωθείτε ότι έχουν στερεωθεί καλά.

2. Ακολουθήστε τα εικονίδια στις γωνιακές υποδοχές
Ακολουθήστε τα γραφικά εικονίδια κεφαλιού και ποδιών στις γωνιακές υποδοχές. Πρέπει να συνδέσετε τις γωνίες με τα αντίστοιχα εικονίδια πάνω τους, τα πόδια με τα πόδια και το κεφάλι με το κεφάλι. Ακολουθήστε την κατεύθυνση των εικονιδίων. Πρέπει να είναι όρθια όπως φαίνεται στο σχέδιο.

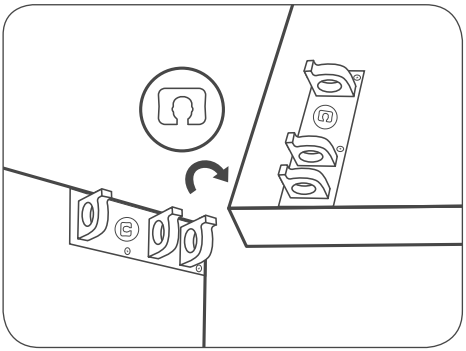

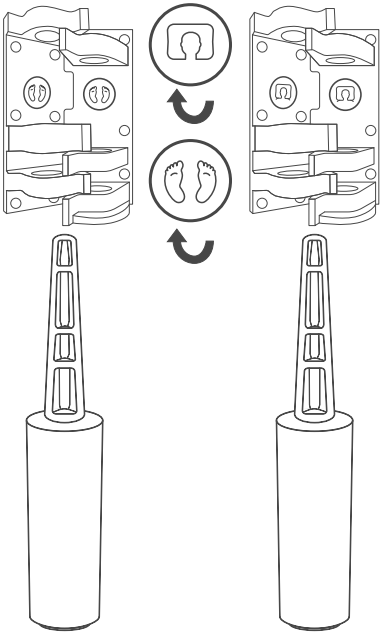

3. Οργάνωση των εξαρτημάτων του κρεβατιού

Τοποθετήστε όλα τα εξαρτήματα του εξωτερικού πλαισίου στο πάτωμα, με τους συνδετήρες στραμμένους προς τα πάνω.

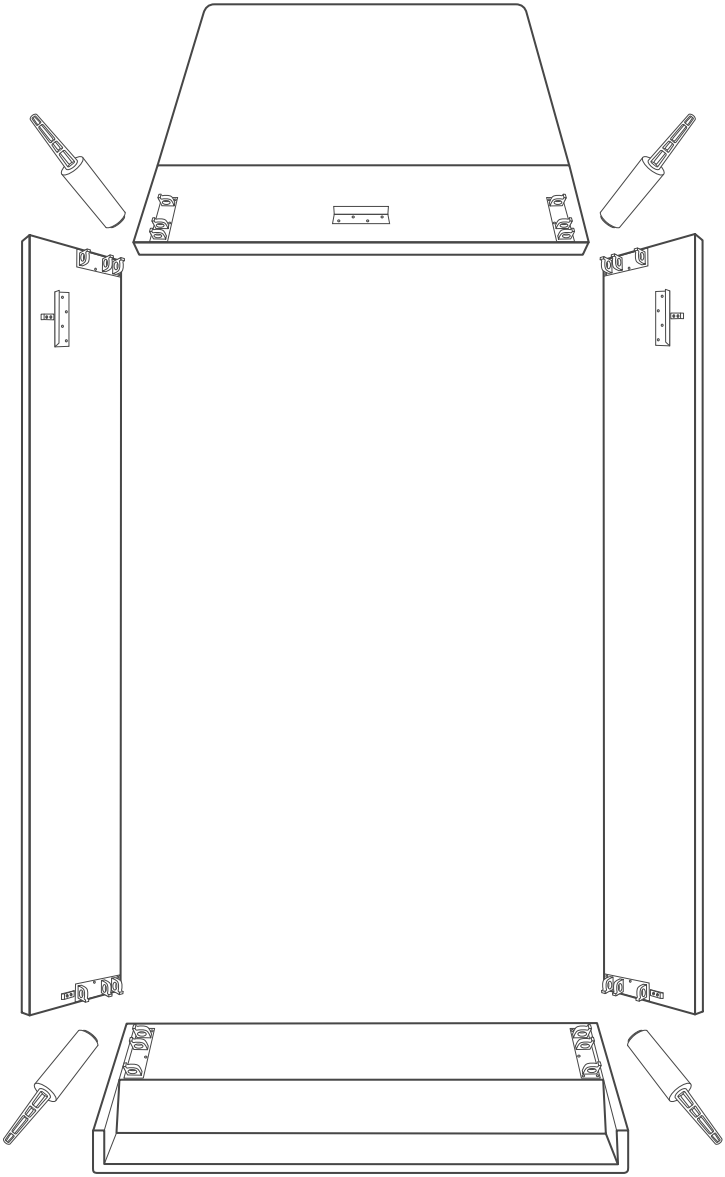

4. Σύνδεση ενός πλαϊνού πλαισίου με το κεφαλάρι

Τοποθετήστε το ένα πλευρικό πλαίσιο στη γωνιακή υποδοχή του κεφαλιού. Στερεώστε το πλαίσιο τοποθετώντας το ένα πόδι στη γωνιακή υποδοχή. Σπρώξτε το πόδι, δεν χρειάζεται να στρίψετε τα πόδια. Όταν το πλαίσιο του κρεβατιού ανασηκωθεί στην όρθια θέση του στη συνέχεια, θα στερεωθούν σταθερά.

ΠΡΟΣΟΧΗ

Προσέξτε να μην παγιδεύσετε τα δάχτυλά σας ανάμεσα στην άρθρωση των γωνιακών δακτύλων ούτε μεταξύ του κώνου του ποδιού και του γωνιακού συνδέσμου ενώ στερεώνετε το πόδι.

5. Σύνδεση δεύτερου πλαϊνού πλαισίου με το κεφαλάρι

Συνδέστε το δεύτερο πλαϊνό πάνελ με τον γωνιακό σύνδεσμο του κεφαλαριού και στερεώστε το με ένα άλλο πόδι.

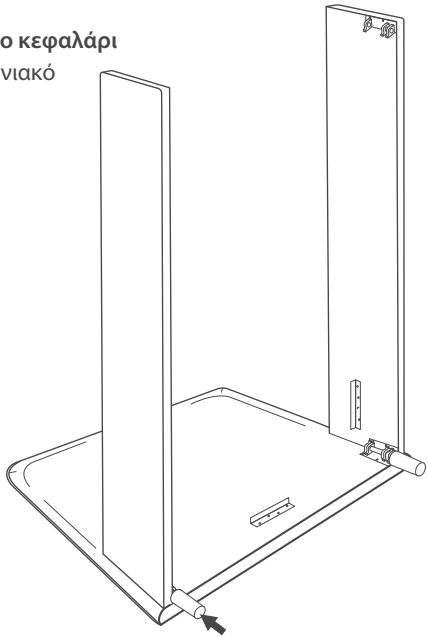

6. Ανύψωση του κρεβατιού σε οριζόντια θέση

Ένα άτομο στέκεται στη μία πλευρά του σκελετού του κρεβατιού, στο άκρο κεφαλιού και το δεύτερο στην απέναντι πλευρά. Κρατήστε με το ένα χέρι το κεφαλάρι και με το άλλο το πλαϊνό πλαίσιο, ακολουθήστε τα βέλη στο σχέδιο για τις θέσεις των χεριών. Γυρίστε το κρεβάτι στην οριζόντια θέση του. Εάν υπάρχει λίγος χώρος στο δωμάτιο, μπορείτε να σηκώσετε την άκρη κεφαλιού ενώ περιστρέφετε το πλαίσιο, με αυτόν τον τρόπο εξοικονομείτε χώρο.

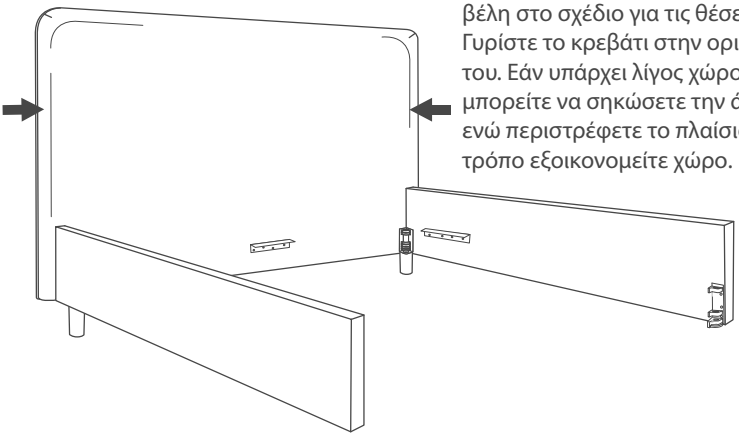

7. Προσθήκη πλαισίου άκρου ποδιών

Το ένα άτομο στέκεται στη μία γωνία ποδιών και το άλλο άτομο στέκεται στην απέναντι γωνία, που φαίνεται με βέλη στο σχέδιο. Προσθέστε το άκρο ποδιών συνδέοντας και τις δύο γωνίες του πλαισίου του άκρου ποδιών στους γωνιακούς συνδέσμους του πλαϊνού πλαισίου. Για να το κάνετε ομαλά, κάντε το σε μία κίνηση και ταυτόχρονα.

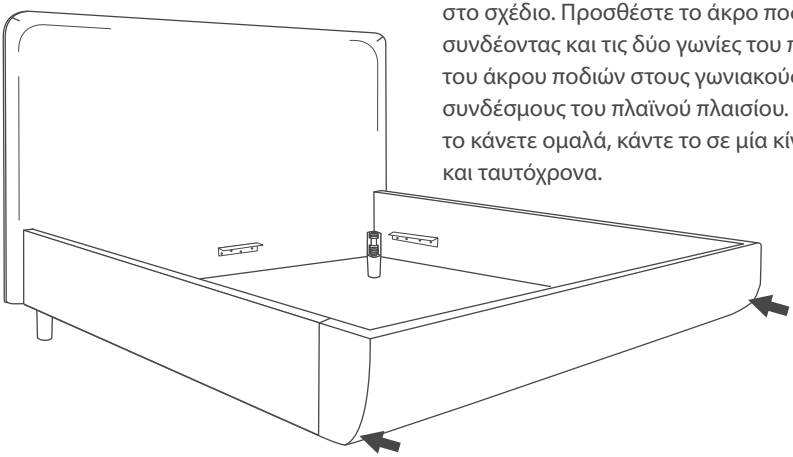

8. Στερέωση του άκρου ποδιών με τα πόδια

Το ένα άτομο βρίσκεται στη μία γωνία του ποδιού και το άλλο στην απέναντι γωνία, που φαίνεται με βέλη στο σχέδιο. Στερεώστε το άκρο ποδιών τοποθετώντας τα πόδια σε κάθε γωνιακό σύνδεσμο και σπρώχνοντάς τα. Δεν χρειάζεται να στρίψετε, το βάρος του κρεβατιού θα στερεώσει τα πόδια στην τελική θέση τους. Για να βεβαιωθείτε ότι τα πόδια είναι σταθερά στερεωμένα, μπορείτε να σηκώσετε το κρεβάτι από την μπροστινή και την πίσω γωνία ελαφρώς, όχι περισσότερο από 10 cm, και να το αφήσετε να πέσει στο πάτωμα κάτω από το βάρος του.

ΠΡΟΣΟΧΗ

Κατά την εγκατάσταση, κρατήστε τα πόδια σας σε απόσταση ασφαλείας από το πλαίσιο του κρεβατιού.

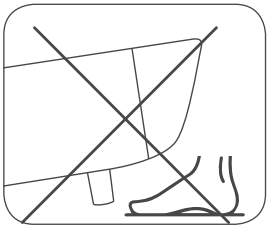

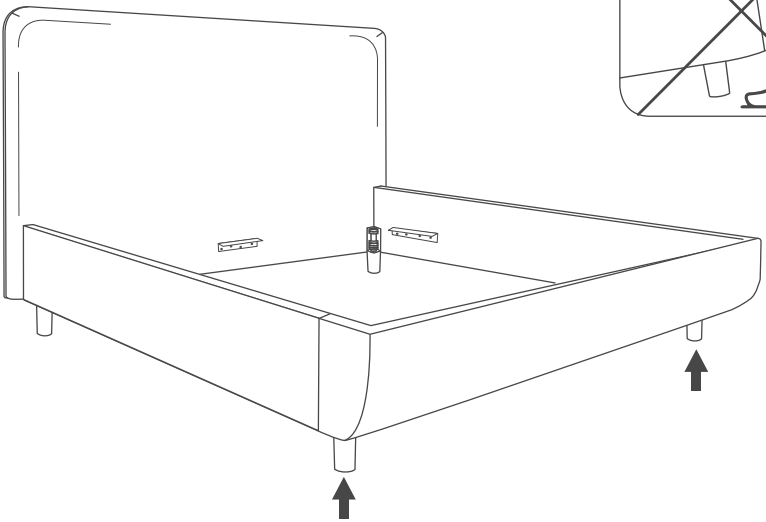

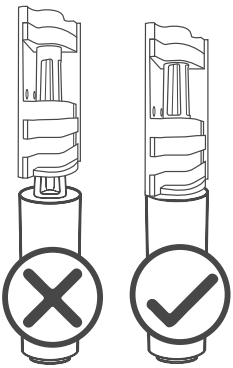

ΠΡΟΣΟΧΗ

Βεβαιωθείτε ότι ο κώνος του ποδιού είναι εντελώς μέσα στον γωνιακό σύνδεσμο.

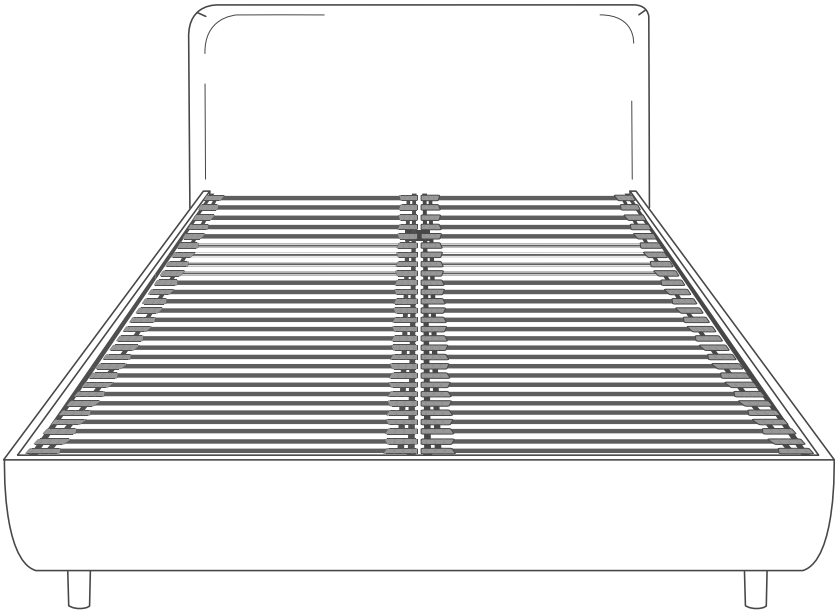

TEMPUR ARC™ Static Slatted

Οδηγός συναρμολόγησης στατικού εσωτερικού (εσωτερικών) πλαισίου(πλαισίων) με πηχάκια

ΠΡΟΣΟΧΗ
Οι οδηγίες συναρμολόγησης πρέπει να εκτελούνται πιστά για την επιτυχή, ασφαλή εγκατάσταση του συστήματος κρεβατιού και για την ελαχιστοποίηση του κινδύνου τραυματισμών και ζημιών στο προϊόν.

Η συναρμολόγηση του προϊόντος πρέπει να εκτελείται από τουλάχιστον δύο άτομα.

Ανοίξτε τη συσκευασία προσεκτικά, ώστε να μην προκληθεί ζημιά στο προϊόν και στα εξαρτήματά του. Απορρίψτε τη συσκευασία με ασφάλεια και όσο το δυνατόν πιο βιώσιμα στην περιοχή σας.

Εξαρτήματα

Έχετε 1 εσωτερικό πλαίσιο εάν το μέγεθος του κρεβατιού σας είναι κάποιο από τα παρακάτω: 90x200, 100x200 ή 140x200 εκ.
Έχετε 2 εσωτερικά πλαίσια σε περίπτωση που το μέγεθος του κρεβατιού σας είναι κάποιο από τα παρακάτω: 150x200, 160x200, ή 180x200 εκ.
Ακολουθήστε την κατεύθυνση του πλαισίου, στο άκρο κεφαλιού του πλαισίου υπάρχουν λεπτές ρίγες στα πηχάκια.

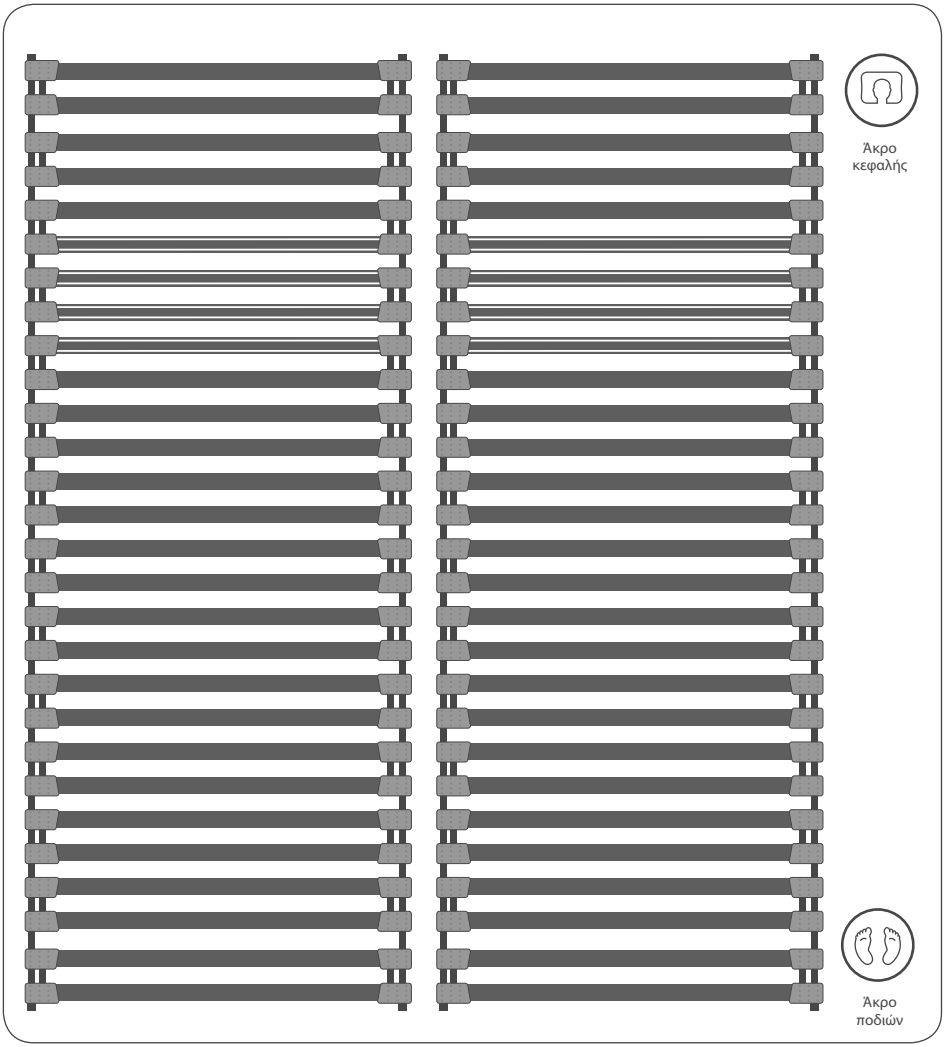

Αφαίρεση υποδοχών μεταφοράς

Αφαιρέστε 4 κομμάτια λευκής πλαστικής θήκης στα άκρα κεφαλιού και ποδιών αντίστοιχα.

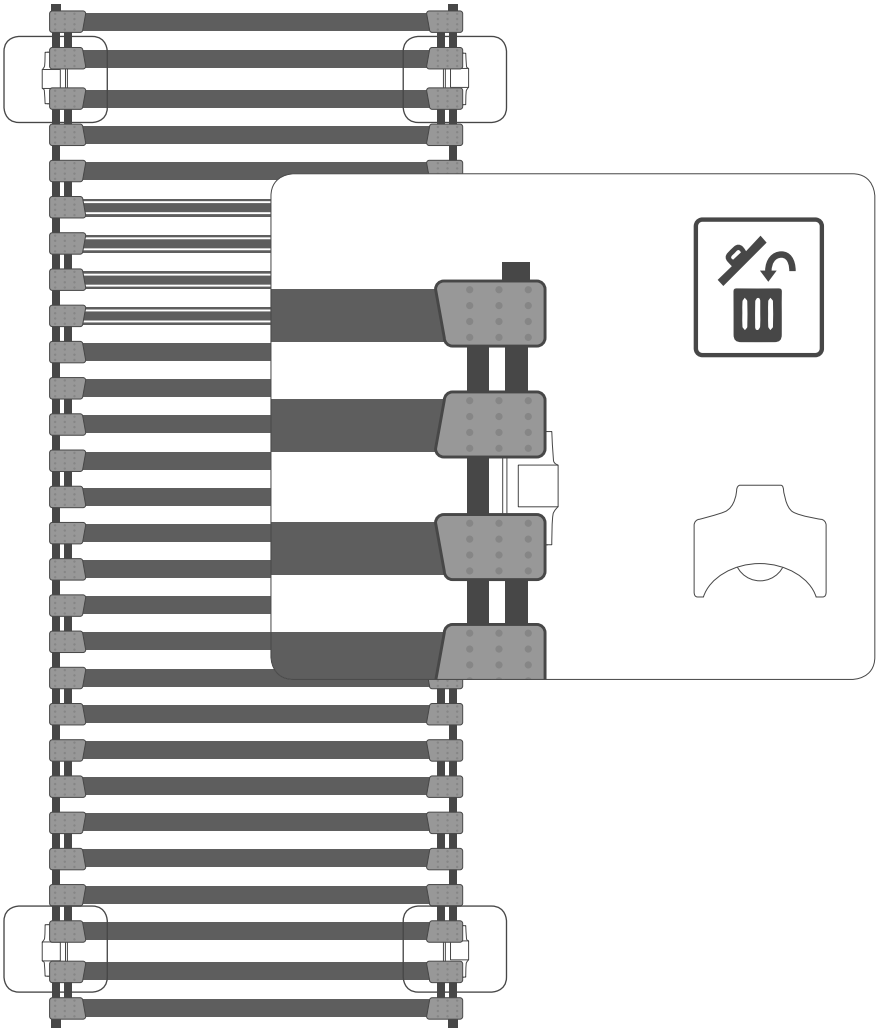

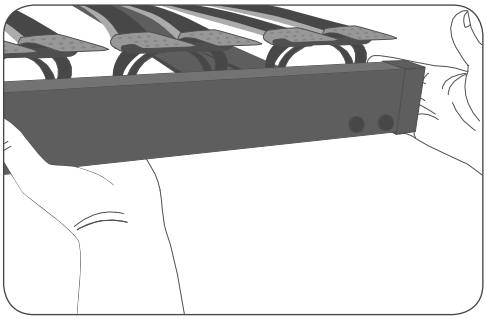

ΠΡΟΣΟΧΗ
Η ανύψωση και μεταφορά του πλαισίου γίνεται από δύο άτομα, κρατώντας το από τα μη κινούμενα μέρη των κάτω πλαισίων στήριξης.

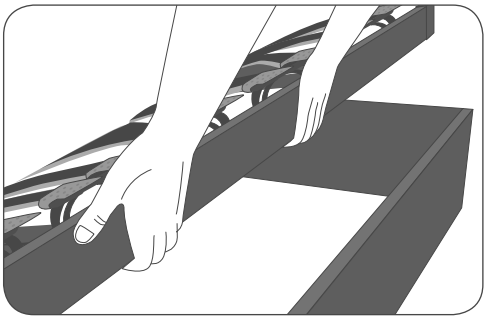

ΠΡΟΕΙΔΟΠΟΙΗΣΗ
Κατά την τοποθέτηση του πλαισίου(πλαισίων), προσέξτε να μην παγιδευτούν τα δάχτυλά σας μεταξύ του εξωτερικού και του εσωτερικού πλαισίου.

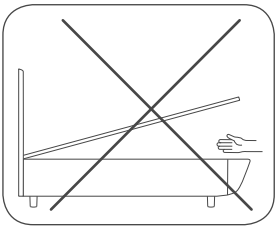

ΠΡΟΣΟΧΗ
Προσέξτε να μην μεταφέρετε το πλαίσιο κρατώντας το μόνο από τη μέση των πηχών, μπορεί να ξεκολλήσουν ή να καταστραφούν.

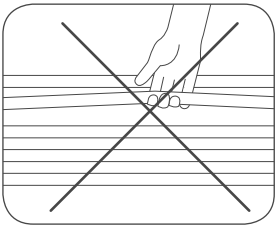

Τοποθέτηση μονού στατικού εσωτερικού πλαισίου με πηχάκια

Τα δύο άτομα θα πρέπει να σηκώσουν το πλαίσιο σε οριζόντια θέση, κρατώντάς το από τις μακρύτερες αντίθετες πλευρές, από το κάτω πλαίσιο υποστήριξης. Ανασηκώστε το άκρο κεφαλιού του πλαισίου πάνω στη μεταλλική γωνία στήριξης του κεφαλαριού. Καθώς μπαίνει στη θέση του το άκρο κεφαλιού του πλαισίου, δεν είναι πλέον τόσο βαρύ και μπορείτε να φέρετε τα χέρια σας στο επάνω μέρος του πλαισίου, πάνω στις πηχάκια. Ρίξτε το άλλο άκρο του πλαισίου αργά και προσεκτικά στο άκρο ποδιών.

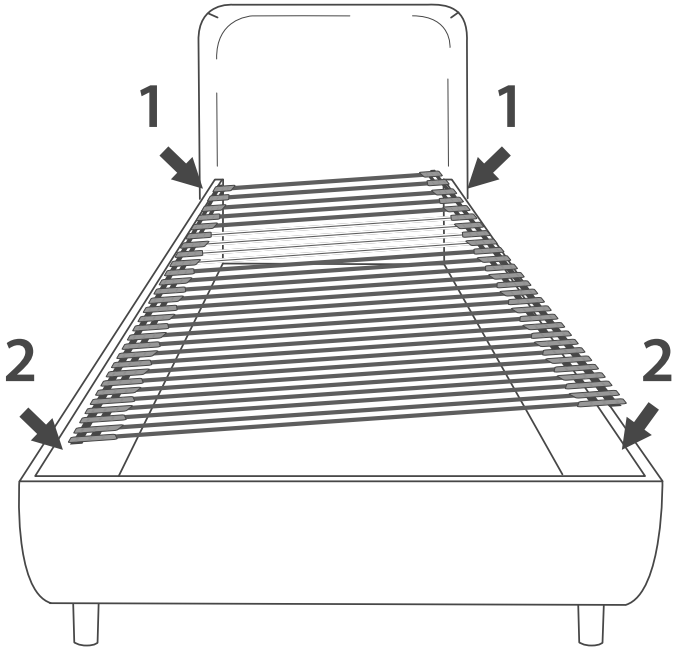

Τοποθέτηση διπλών στατικών εσωτερικών πλαισίων με πηχάκια

Και τα δύο άτομα θα πρέπει να σηκώσουν το ένα πλαίσιο και να το γυρίσουν στο πλάι. Το ένα άτομο σηκώνει το πλαίσιο από το άκρο κεφαλιού και το άλλο από το άκρο ποδιών. Κρατήστε το πλαίσιο από το μακρύτερο πλαϊνό πλαίσιο στήριξης. Τοποθετήστε το πλαίσιο πλάγια (με την εσωτερική πλευρά στραμμένη προς τα κάτω) μέσα στο εξωτερικό πλαίσιο. Τοποθετήστε την άκρη κεφαλιού του πλαισίου στη μεταλλική γωνία του κεφαλαριού πρώτα και μετά το άκρο ποδιών στο άκρο ποδιών του κρεβατιού. Σηκώστε τα χέρια σας στην κορυφή του πλαισίου, κρατώντας από τα πηχάκια. Ρίξτε το πλαίσιο αργά και προσεκτικά στο πλάι σε οριζόντια θέση.

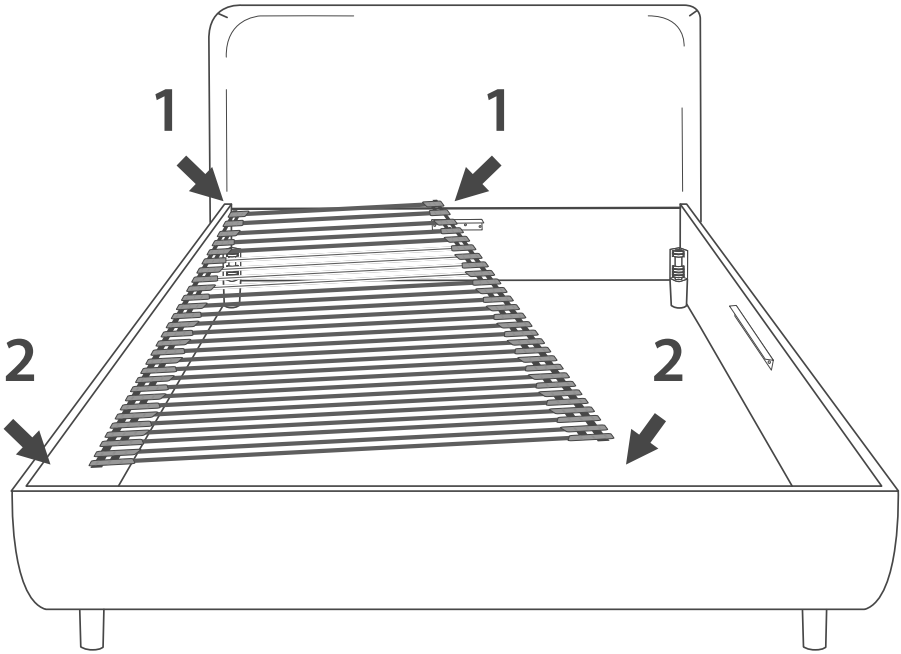

Προσαρμόστε το επόμενο πλαίσιο με τον ίδιο τρόπο.

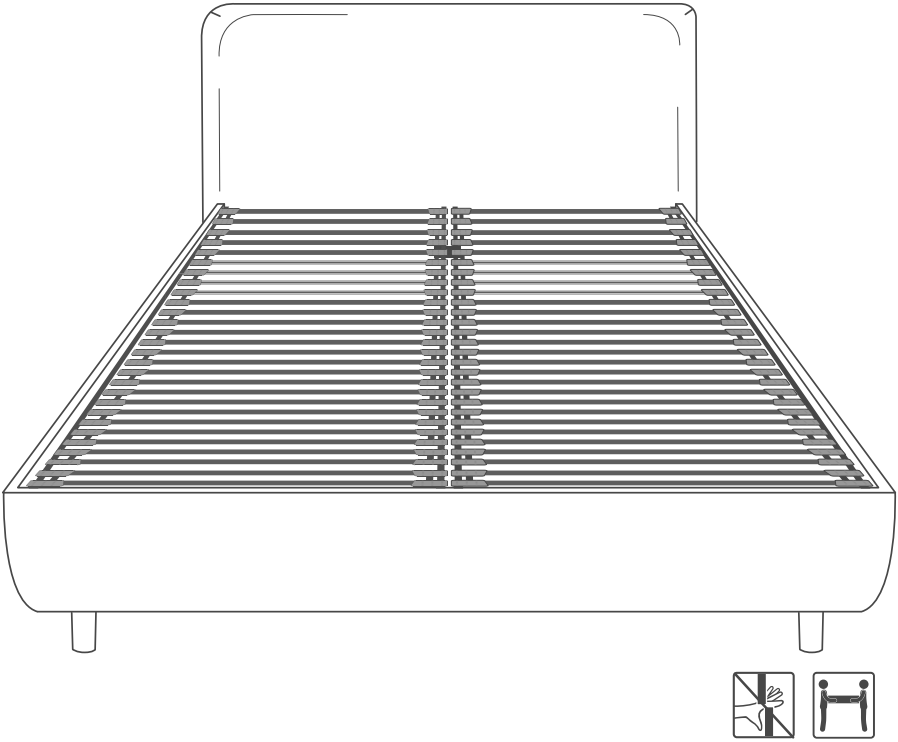

Τοποθέτηση στρώματος

Η τοποθέτηση του στρώματος στη θέση του απαιτεί εργασία δύο ατόμων. Ακολουθήστε την ετικέτα μάρκας τηςTEMPUR®, η οποία πρέπει να τοποθετηθεί στην μπροστινή αριστερή γωνία του κρεβατιού.

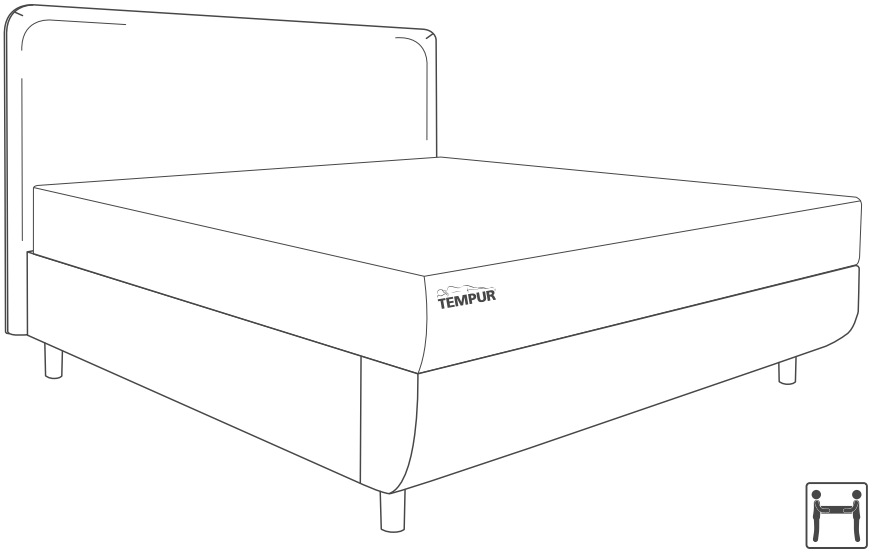

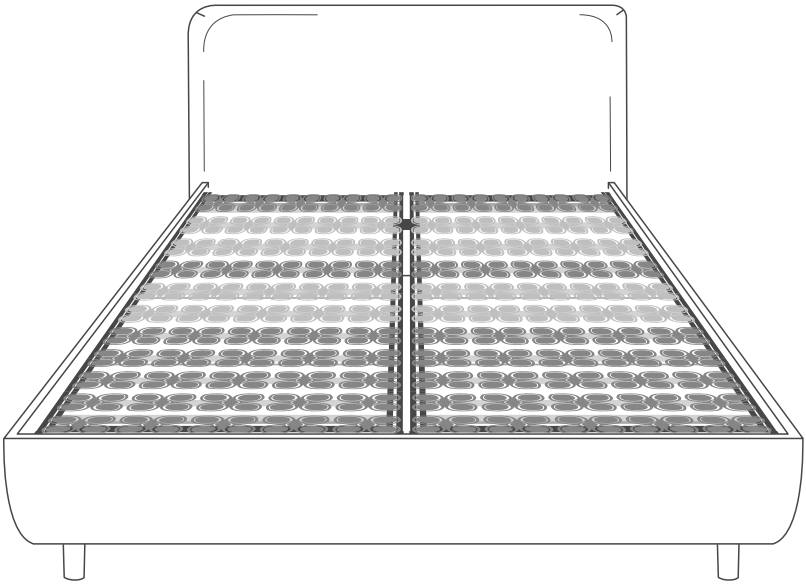

TEMPUR ARC™ Static Disc

Οδηγός συναρμολόγησης εσωτερικού(εσωτερικών) πλαισίου(πλαισίων) στατικού δίσκου

ΠΡΟΣΟΧΗ
Οι οδηγίες συναρμολόγησης πρέπει να εκτελούνται πιστά για την επιτυχή, ασφαλή εγκατάσταση του συστήματος κρεβατιού και για την ελαχιστοποίηση του κινδύνου τραυματισμών και ζημιών στο προϊόν.

Η συναρμολόγηση του προϊόντος πρέπει να εκτελείται από τουλάχιστον δύο άτομα.

Ανοίξτε τη συσκευασία προσεκτικά, ώστε να μην προκληθεί ζημιά στο προϊόν και στα εξαρτήματά του. Απορρίψτε τη συσκευασία με ασφάλεια και όσο το δυνατόν πιο βιώσιμα στην περιοχή σας.

Εξαρτήματα

Έχετε 1 εσωτερικό πλαίσιο εάν το μέγεθος του κρεβατιού σας είναι κάποιο από τα παρακάτω: 90x200 cm, 90x210 cm, 100x200 cm, 100x210 cm, 140x200 cm ή 140x210 cm.
Έχετε 2 εσωτερικά πλαίσια σε περίπτωση που το μέγεθος του κρεβατιού σας είναι κάποιο από τα παρακάτω: 150x200 cm, 150x210 cm, 160x200 cm, 160x210 cm, 180x200 cm ή 180x210 cm.

Ακολουθήστε την κατεύθυνση του πλαισίου, στο άκρο κεφαλιού του πλαισίου υπάρχουν δίσκοι ανοιχτού γκρι χρώματος.

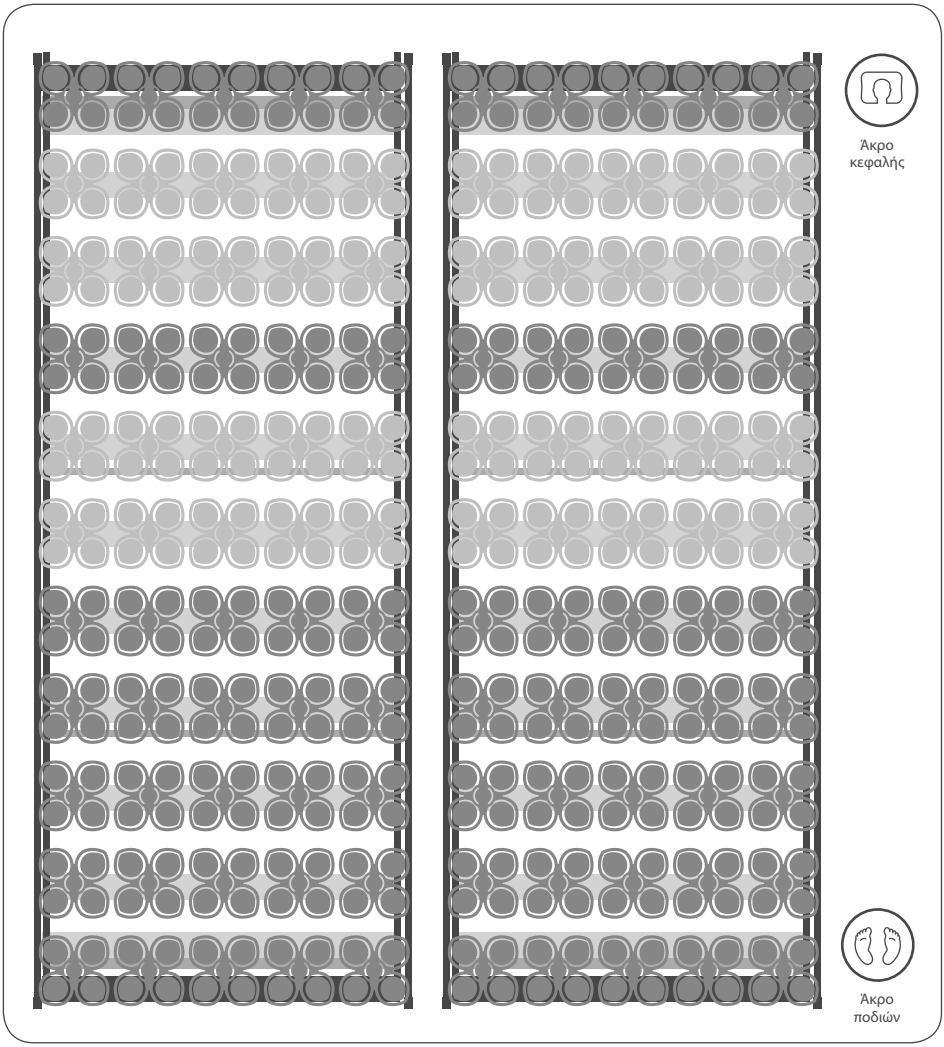

Αφαίρεση υποδοχών μεταφοράς

Κόψτε 4 κομμάτια λευκής πλαστικής θήκης στα άκρα κεφαλιού και ποδιών αντίστοιχα.

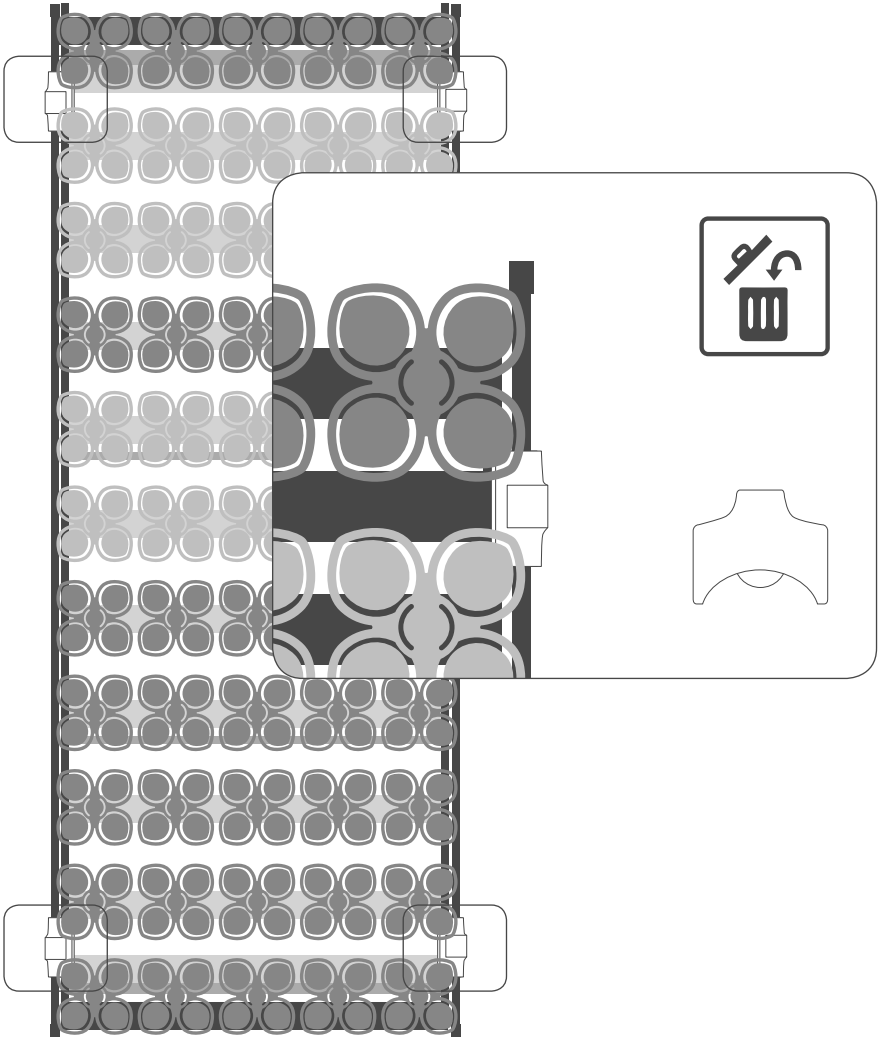

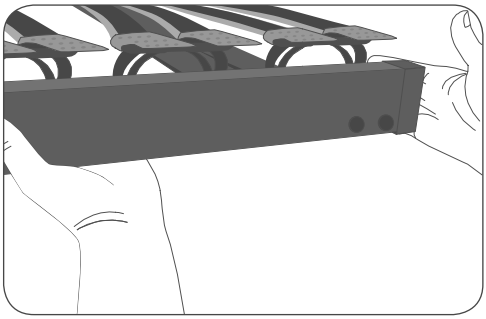

ΠΡΟΣΟΧΗ
Η ανύψωση και μεταφορά του πλαισίου γίνεται από δύο άτομα, κρατώντας το από τα μη κινούμενα μέρη των κάτω πλαισίων στήριξης.

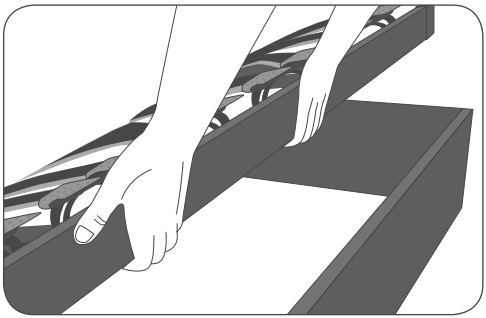

ΠΡΟΕΙΔΟΠΟΙΗΣΗ
Κατά την τοποθέτηση του πλαισίου(πλαισίων), προσέξτε να μην παγιδευτούν τα δάχτυλά σας μεταξύ του εξωτερικού και του εσωτερικού πλαισίου.

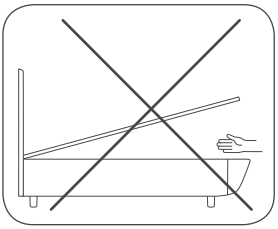

ΠΡΟΣΟΧΗ
Προσέξτε να μην μεταφέρετε το πλαίσιο κρατώντας το μόνο από τη μέση των πηχών ή των δίσκων, μπορεί να αποκολληθούν ή να καταστραφούν.

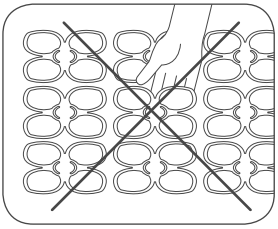

Τοποθέτηση μονού στατικού δίσκου εσωτερικού πλαισίου

Τα δύο άτομα θα πρέπει να σηκώσουν το πλαίσιο σε οριζόντια θέση, κρατώντας το από τις μακρύτερες αντίθετες πλευρές, από το κάτω πλαίσιο υποστήριξης. Ανασηκώστε το άκρο κεφαλιού του πλαισίου πάνω στη μεταλλική γωνία στήριξης του κεφαλαριού. Καθώς μπαίνει στη θέση του το άκρο κεφαλιού του πλαισίου, δεν είναι πλέον τόσο βαρύ και μπορείτε να φέρετε τα χέρια σας στο επάνω μέρος του πλαισίου, ανάμεσα στους δίσκους και στα πηχάκια. Αποφύγετε να πιάσετε τους δίσκους γιατί μπορεί να αποκολληθούν ή να καταστραφούν. Ρίξτε το άλλο άκρο του πλαισίου αργά και προσεκτικά στο άκρο ποδιών.

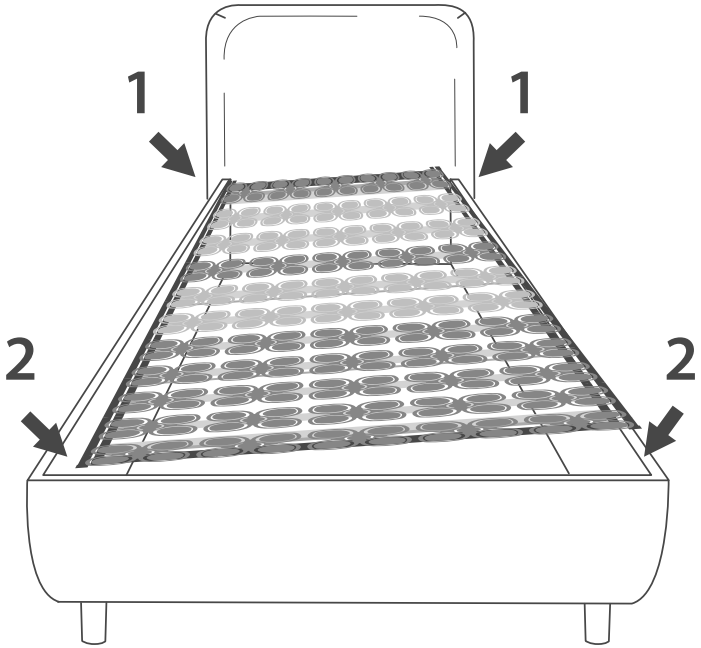

Τοποθέτηση διπλού στατικού δίσκου εσωτερικών πλαισίων

Και τα δύο άτομα θα πρέπει να σηκώσουν το ένα πλαίσιο και να το γυρίσουν στο πλάι. Το ένα άτομο σηκώνει το πλαίσιο από το άκρο κεφαλιού και το άλλο από το άκρο ποδιών. Κρατήστε το πλαίσιο από το μακρύτερο πλαϊνό πλαίσιο στήριξης. Τοποθετήστε το πλαίσιο πλάγια (με την εσωτερική πλευρά στραμμένη προς τα κάτω) μέσα στο εξωτερικό πλαίσιο. Τοποθετήστε την άκρη κεφαλιού του πλαισίου στη μεταλλική γωνία του κεφαλαριού πρώτα και μετά το άκρο ποδιών στο άκρο ποδιών του κρεβατιού. Σηκώστε τα χέρια σας στην κορυφή του πλαισίου, κρατώντας από τα πηχάκια ανάμεσα στους δίσκους. Αποφύγετε να κρατάτε μόνο από τους δίσκους, γιατί μπορεί να αποκολληθούν ή να καταστραφούν. Ρίξτε αργά το πλαίσιο προς τα πλάγια σε οριζόντια θέση, σηκώνοντας ταυτόχρονα το άκρο κεφαλιού για να μην σπάσουν οι δίσκοι.

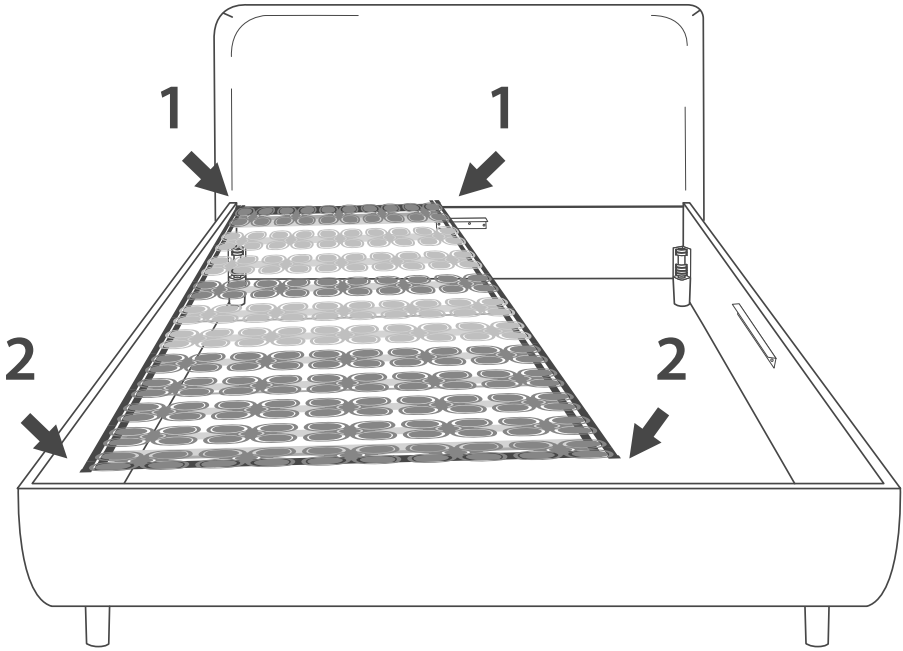

Προσαρμόστε το επόμενο πλαίσιο με τον ίδιο τρόπο.

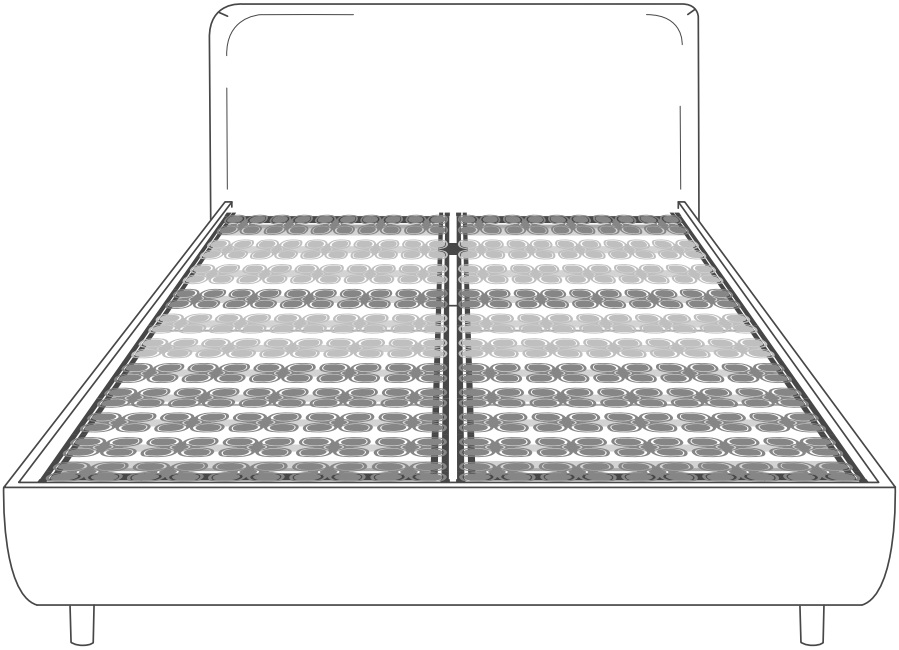

Τοποθέτηση στρώματος

Η τοποθέτηση του στρώματος στη θέση του απαιτεί εργασία δύο ατόμων. Ακολουθήστε την ετικέτα μάρκας της TEMPUR®, η οποία πρέπει να τοποθετηθεί στην μπροστινή αριστερή γωνία του κρεβατιού.

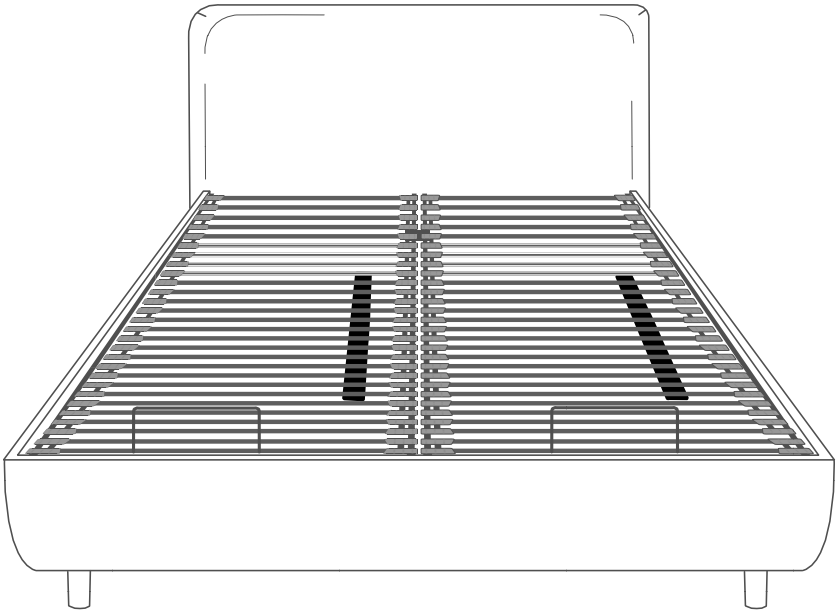

TEMPUR ARC™ Adjustable Slatted

Οδηγός συναρμολόγησης ρυθμιζόμενου(ρυθμιζόμενων) εσωτερικού(εσωτερικών) πλαισίου(πλαισίων) με πηχάκια

ΠΡΟΣΟΧΗ
Οι οδηγίες συναρμολόγησης πρέπει να εκτελούνται πιστά για την επιτυχή, ασφαλή εγκατάσταση του συστήματος κρεβατιού και για την ελαχιστοποίηση του κινδύνου τραυματισμών και ζημιών στο προϊόν.

Η συναρμολόγηση του προϊόντος πρέπει να εκτελείται από τουλάχιστον δύο άτομα.

Ανοίξτε τη συσκευασία προσεκτικά, ώστε να μην προκληθεί ζημιά στο προϊόν και στα εξαρτήματά του. Απορρίψτε τη συσκευασία με ασφάλεια και όσο το δυνατόν πιο βιώσιμα στην περιοχή σας.

Εξαρτήματα

Ακολουθήστε την κατεύθυνση του πλαισίου, στο άκρο κεφαλιού του πλαισίου υπάρχουν λεπτές ρίγες στα πηχάκια.

Έχετε 1 εσωτερικό πλαίσιο εάν το μέγεθος του κρεβατιού σας είναι κάποιο από τα παρακάτω: 90x200, 100x200 ή 140x200 εκ.

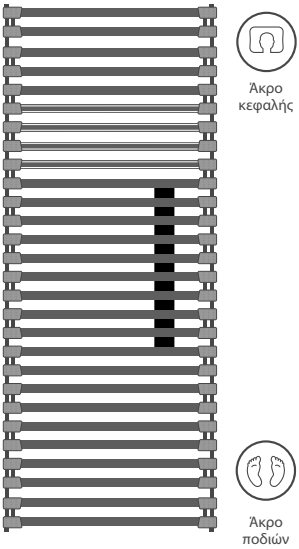

1 x Τηλεχειριστήριο

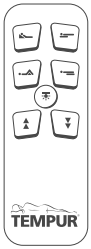

1 x καλώδια

1 x Μπάρα στρώματος

Έχετε 2 εσωτερικά πλαίσια σε περίπτωση που το μέγεθος του κρεβατιού σας είναι κάποιο από τα παρακάτω: 150x200, 160x200, ή 180x200 εκ.

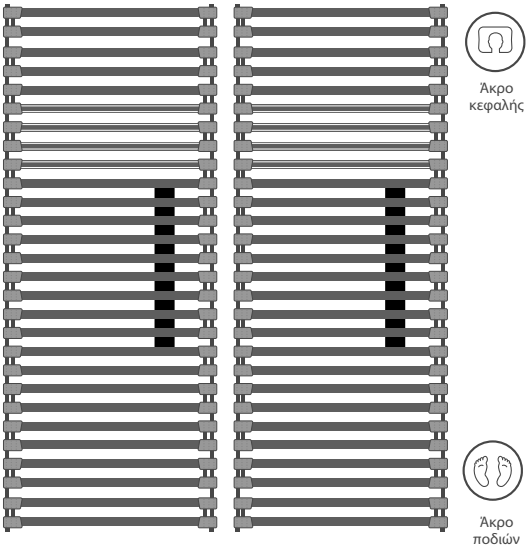

2 x Τηλεχειριστήριο

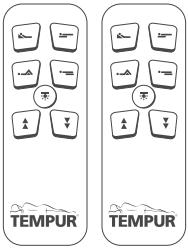

2 x καλώδια

2 x Μπάρα στρώματος

Αφαίρεση λωρίδας κατασκευής

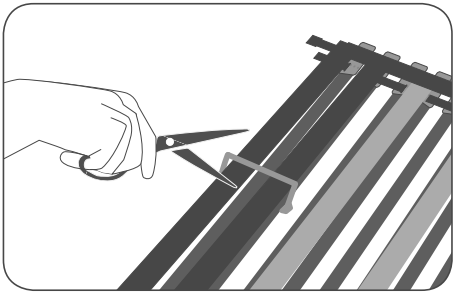

Κόψτε την λωρίδας κατασκευής και από τις δύο πλευρές του πλαισίου.

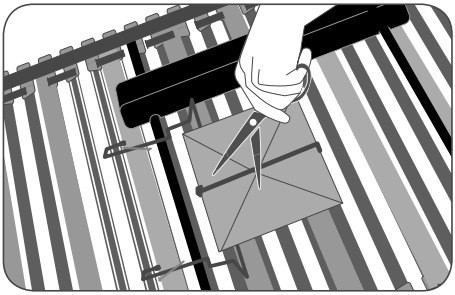

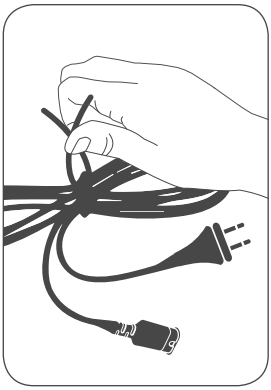

Αφαιρέστε το δέσιμο στερέωσης από το καλώδιο.

Entry μοτέρ

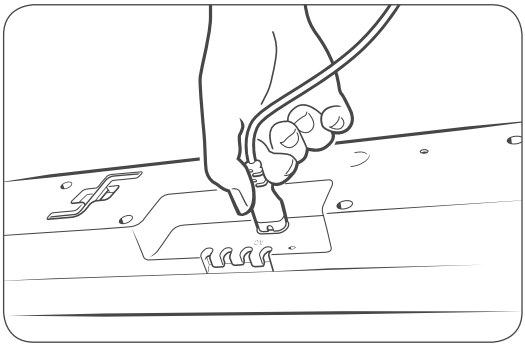

Συνδέστε το άκρο του καλωδίου τροφοδοσίας στην τροφοδοσία του μοτέρ.

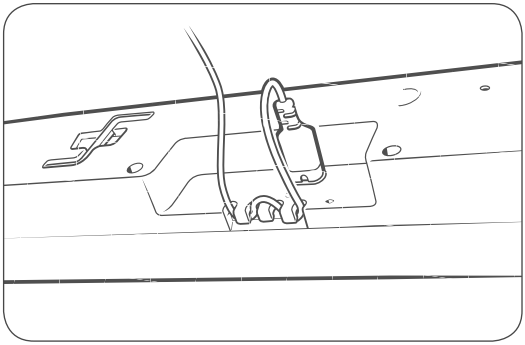

Οδηγήστε το καλώδιο γύρω από το μεσαίο ανάγλυφο. Χρησιμοποιώντας το ανάγλυφο, αποφεύγετε να τραβήξετε το βύσμα του καλωδίου τροφοδοσίας από το μοτέρ και, ως αποτέλεσμα, μια πιθανή δυσλειτουργία.

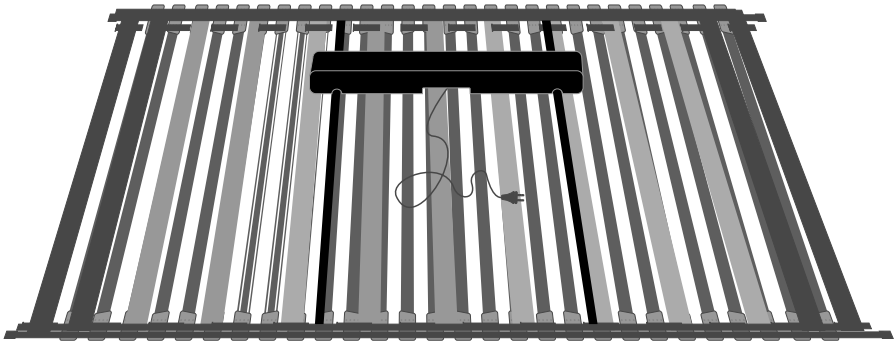

Τοποθέτηση μπάρας στρώματος

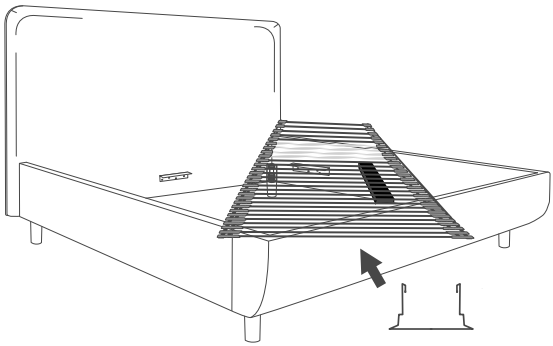

Η μπάρα του στρώματος πρέπει να στερεωθεί στο πλαίσιο στήριξης, με το δεύτερο πηχάκι από το άκρο των ποδιών.
Αφαιρέστε το πρώτο επάνω πηχάκι τραβώντας το προς τα έξω. Αρχικά, τραβήξτε έξω το πηχάκι στο ένα άκρο και μετά στο άλλο άκρο.
Τοποθετήστε και τραβήξτε το στοπ του στρώματος στη θέση του στο πλαίσιο στήριξης.
Τοποθετήστε ξανά το πηχάκι στη θέση του.

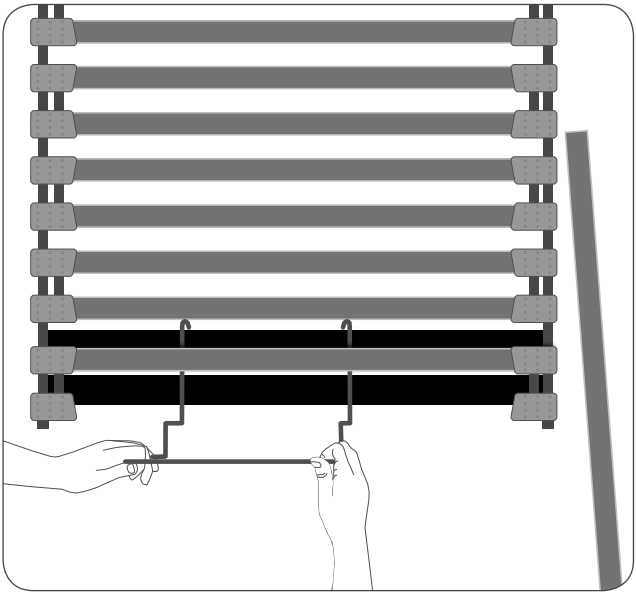

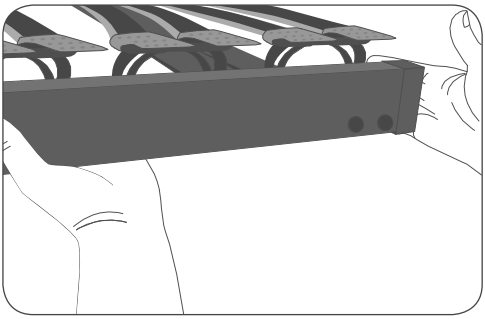

ΠΡΟΣΟΧΗ
Η ανύψωση και μεταφορά του πλαισίου γίνεται από δύο άτομα, κρατώντας το από τα μη κινούμενα μέρη των κάτω πλαισίων στήριξης.

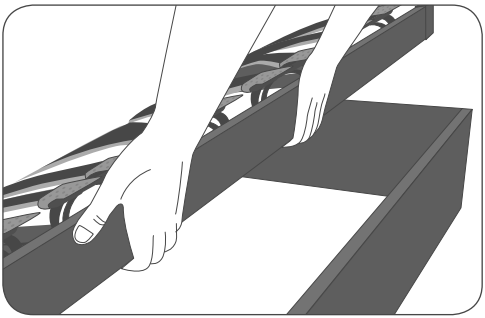

ΠΡΟΕΙΔΟΠΟΙΗΣΗ
Κατά την τοποθέτηση του πλαισίου(πλαισίων), προσέξτε να μην παγιδευτούν τα δάχτυλά σας μεταξύ του εξωτερικού και του εσωτερικού πλαισίου.

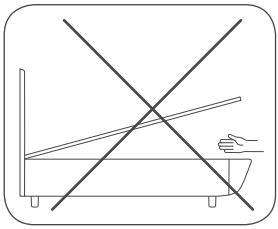

ΠΡΟΣΟΧΗ
Προσέξτε να μην μεταφέρετε το πλαίσιο κρατώντας το μόνο από τη μέση των πηχών, μπορεί να αποκολληθούν ή να καταστραφούν.

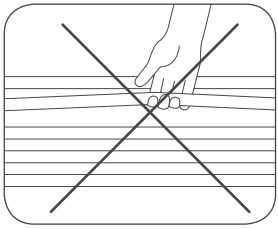

Τοποθέτηση μονού ρυθμιζόμενου εσωτερικού πλαισίου

Και τα δύο άτομα πρέπει να κρατούν το πλαίσιο από τις κάτω μακριές πλευρές, προσαρτημένο στο μη κινούμενο μέρος. Ανασηκώστε το πλαίσιο σε οριζόντια θέση. Τοποθετήστε το άκρο κεφαλιού του πλαισίου στις γωνίες κεφαλιού της βάσης του κρεβατιού.
Μόλις τοποθετηθεί αυτό το τμήμα, ένα άτομο μπορεί να κινηθεί προς το άκρο ποδιών του πλαισίου και να κρατήσει το πλαίσιο από τη μπάρα στρώματος.
Το άλλο άτομο μπορεί τώρα να αφήσει αργά το πλαίσιο.
Το άτομο που κρατά από τη μπάρα στρώματος μπορεί να ρίξει αργά το άκρο του πλαισίου στο άκρο ποδιών του κρεβατιού.

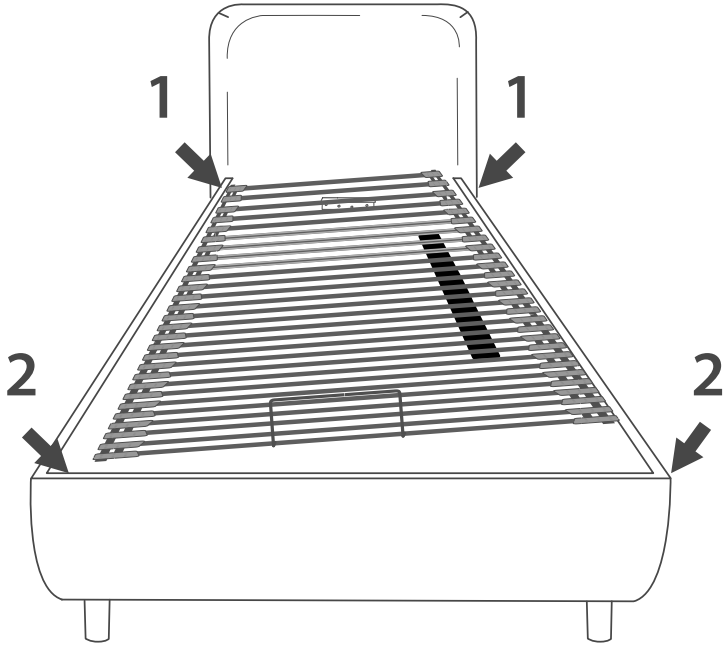

Τοποθέτηση διπλών ρυθμιζόμενων εσωτερικών πλαισίων

Εγκατάσταση πρώτου πλαισίου:
Και τα δύο άτομα θα πρέπει να κρατούν το πλαίσιο από τις μακρύτερες απέναντι πλευρές του.
Κρατήστε από το κάτω μέρος του πλαισίου που δεν κινείται και ανασηκώστε το πλαίσιο σε οριζόντια θέση.
Το ένα άτομο στέκεται δίπλα στο εξωτερικό πλαίσιο του κρεβατιού και το άλλο πατάει μέσα στη βάση του κρεβατιού.
Τοποθετήστε το άκρο κεφαλιού του πλαισίου στις γωνίες και τη μεταλλική γωνία του κεφαλαριού. Μόλις τοποθετηθεί αυτό το τμήμα, ένα άτομο μπορεί να μετακινηθεί στο άκρο του ποδιού και να κρατήσει το εσωτερικό πλαίσιο από τη μπάρα στρώματος.
Όταν ένα άτομο κρατά σταθερά τη μπάρα στρώματος, το άλλο άτομο μπορεί τώρα να αφήσει αργά το πλαίσιο. Τέλος, το άτομο που κρατά τη μπάρα στρώματος πρέπει τώρα να αφήνει αργά το άκρο του πλαισίου στο άκρο ποδιών του κρεβατιού.

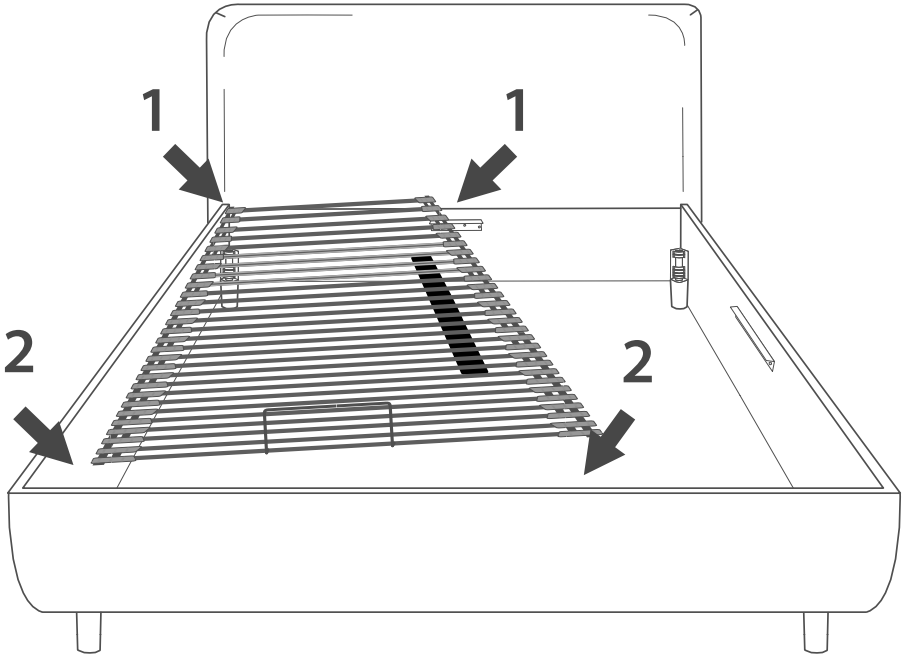

Εγκατάσταση δεύτερου πλαισίου:
Ανασηκώστε το πλαίσιο στο πλάι. Η μακρύτερη πλευρά, η οποία θα είναι η εσωτερική πλευρά στη βάση του κρεβατιού, πρέπει να είναι στραμμένη προς τα κάτω.
Κρατήστε από τα απέναντι άκρα του πλαισίου από το μη κινούμενο μέρος του πλαισίου.
Το άτομο που στέκεται στην άκρη κεφαλιού μπαίνει στη βάση του κρεβατιού.
Τοποθετήστε την άκρη κεφαλιού του εσωτερικού πλαισίου στη μεταλλική γωνία του κεφαλιού , και το άλλο άκρο στο άκρο ποδιών του κρεβατιού.
Σηκώστε και σύρετε ελαφρά την εσωτερική γωνία του άκρου κεφαλιού του πλαισίου για σταθεροποίηση.
Τώρα το άτομο που βρίσκεται μέσα στη βάση του κρεβατιού μπορεί να βγει έξω από το πλαίσιο, κρατώντας ακόμα το πλαίσιο. Αφού βγείτε από τη βάση του κρεβατιού, αφήστε το και σύρετε αργά το άκρο κεφαλιού του πλαισίου στη θέση του. Όταν το άκρο κεφαλιού του πλαισίου είναι σχεδόν στη θέση του, το άτομο στο άκρο ποδιών αρπάζει τη μπάρα στρώματος. Τώρα το άτομο στο άκρο κεφαλιού μπορεί να αφήσει το πλαίσιο. Το άτομο στο άκρο ποδιών κρατιέται από τη μπάρα στρώματος, κρατά το άκρο ποδιών του πλαισίου προς τα επάνω και το ρίχνει αργά στο άκρο ποδιών της βάσης του κρεβατιού.

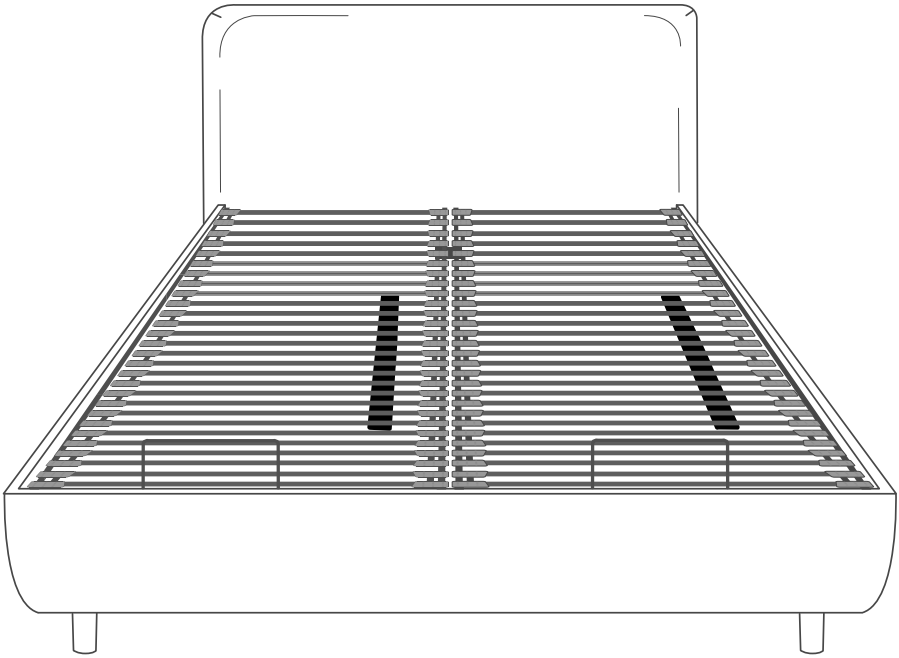

Σύζευξη ενός μοτέρ με ένα τηλεχειριστήριο

1. Συνδέστε το καλώδιο του κινητήρα στην πρίζα.
2. Το φως του μοτέρ θα αρχίσει να αναβοσβήνει με σταθερό ρυθμό και τώρα έχετε 3 λεπτά για σύζευξη.
3. Πατήστε παρατεταμένα τα δύο επάνω κουμπιά του τηλεχειριστηρίου για σύζευξη και περιμένετε μέχρι να δείτε να ανάψει σταθερά το φως - αυτό είναι το σήμα για την επιτυχή σύζευξη. Μπορείτε να το ελέγξετε πατώντας τα κουμπιά στο τηλεχειριστήριο.

Το μοτέρ εξακολουθεί να βρίσκεται σε λειτουργία σύζευξης και μπορείτε να αντιστοιχίσετε ένα άλλο τηλεχειριστήριο με το μοτέρ.

Μετά τη σύζευξη του πρώτου τηλεχειριστηρίου, πρέπει να περιμένετε να αναβοσβήσει το φως του μοτέρ 5 φορές (5 δευτερόλεπτα) πριν ξεκινήσετε τη σύζευξη του δεύτερου τηλεχειριστηρίου.

Εάν χρησιμοποιείτε περισσότερα από ένα τηλεχειριστήριο, πρέπει να περιμένετε 5 δευτερόλεπτα για να χρησιμοποιήσετε ένα άλλο τηλεχειριστήριο.

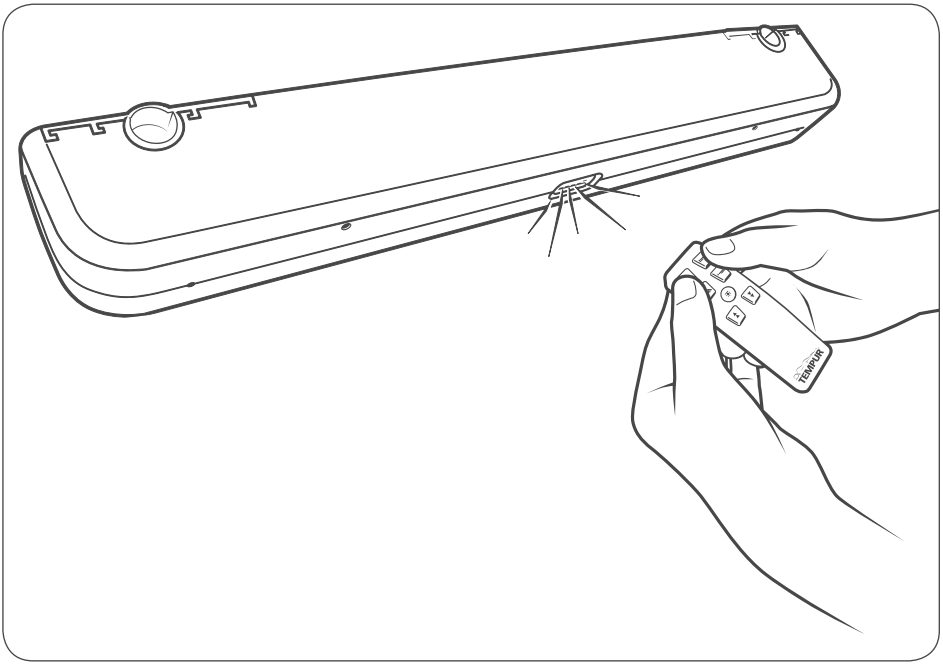

Σύζευξη δύο μοτέρ με ένα τηλεχειριστήριο

1. Συνδέστε τα καλώδια των μοτέρ σε πρίζες.
2. Τα φώτα των μοτέρ αρχίζουν να αναβοσβήνουν με σταθερό ρυθμό και τώρα έχετε 3 λεπτά για σύζευξη.
3. Πατήστε παρατεταμένα τα δύο επάνω κουμπιά τηλεχειριστηρίου για σύζευξη και περιμένετε μέχρι να δείτε να ανάψει σταθερά το φως σε ένα μοτέρ – αυτό είναι το σήμα για την επιτυχή σύζευξη. Μπορείτε να το ελέγξετε πατώντας τα κουμπιά στο τηλεχειριστήριο.
4. Ελέγξτε εάν τα πλαίσια λειτουργούν ταυτόχρονα πατώντας τα κουμπιά του τηλεχειριστηρίου.

Σύζευξη δύο μοτέρ με δύο τηλεχειριστήρια

1. Συνδέστε το πρώτο καλώδιο μοτέρ στην πρίζα και ακολουθήστε τα βήματα από την ενότητα «Σύζευξη ενός μοτέρ με ένα τηλεχειριστήριο».
2. Αφού εκτελέσετε την σύζευξη του πρώτου μοτέρ με το τηλεχειριστήριο, συνδέστε το δεύτερο καλώδιο κινητήρα στην πρίζα και πάρτε το δεύτερο τηλεχειριστήριο και, στη συνέχεια, ακολουθήστε τα βήματα από την ενότητα “Σύζευξη ενός μοτέρ με ένα τηλεχειριστήριο”.

Ξεκινήστε μια άλλη σύζευξη

Για να ξεκινήσετε μια άλλη σύζευξη, αποσυνδέστε το καλώδιο του μοτέρ από την πρίζα, περιμένετε 1 λεπτό και, στη συνέχεια, συνδέστε ξανά το καλώδιο. Τώρα είστε έτοιμοι για τη λειτουργία σύζευξης.

Για να το κάνετε πιο γρήγορα, πατήστε το κουμπί για το φως του μοτέρ στο τηλεχειριστήριο για να ανάψει και μετά βγάλτε το καλώδιο του μοτέρ από την πρίζα. Περιμένετε μέχρι να σβήσει η λυχνία του μοτέρ. Στη συνέχεια συνδέστε ξανά το καλώδιο του μοτέρ στην πρίζα και είστε πλέον έτοιμοι

Λειτουργίες Entry τηλεχειριστηρίου

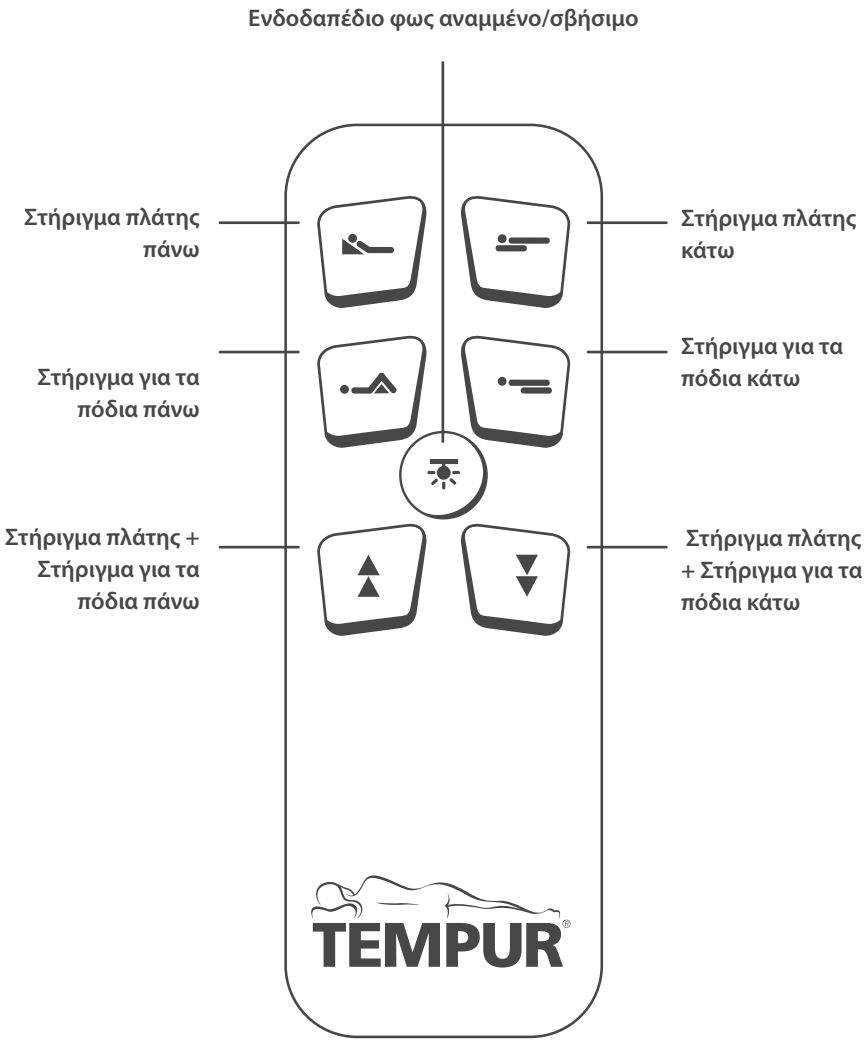

Τοποθέτηση στρώματος

Η τοποθέτηση του στρώματος στη θέση του απαιτεί εργασία δύο ατόμων. Ακολουθήστε την ετικέτα μάρκας της TEMPUR®, η οποία πρέπει να τοποθετηθεί στην μπροστινή αριστερή γωνία του κρεβατιού.

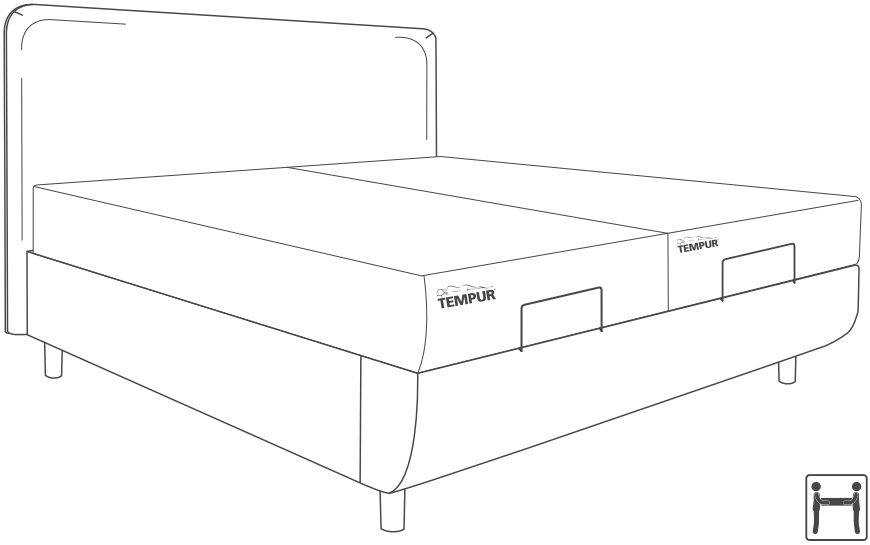

Κατέβασμα έκτακτης ανάγκης

Το κατέβασμα έκτακτης ανάγκης προορίζεται για το κατέβασμα του κρεβατιού εάν παρουσιαστεί διακοπή ρεύματος και το κρεβάτι πρέπει να μετακινηθεί σε οριζόντια θέση.

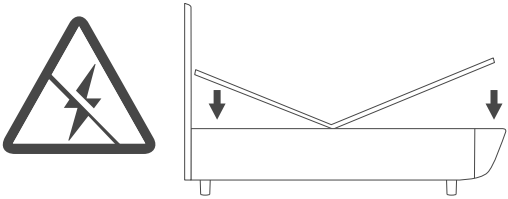

1. Αποσυνδέστε το μοτέρ από την παροχή.
2. Αφαιρέστε τα πηχάκια στη μέση του άκρου ποδιών και του άκρου κεφαλής του μοτέρ. Αφαιρέστε τα πηχάκια από το πλαίσιο τραβώντας τα προς τα έξω.

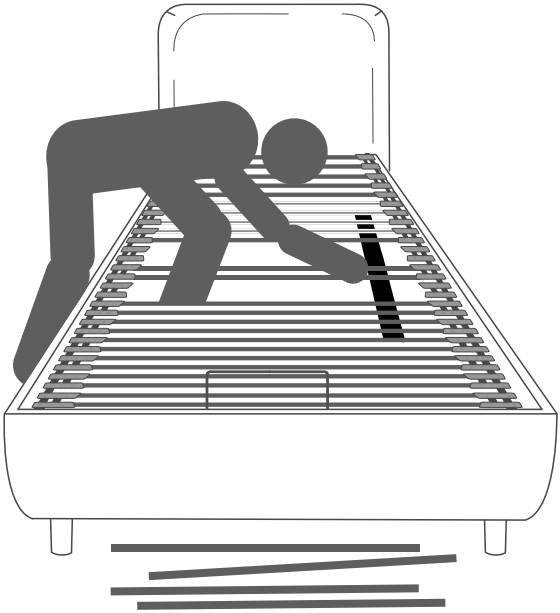

3. Πάρτε το εξάγωνο κλειδί στο πλάι του μοτέρ, χρησιμοποιήστε κάτι που έχετε πρόχειρο, όπως ένα στυλό, για να σπρώξετε το κλειδί προς τα έξω.

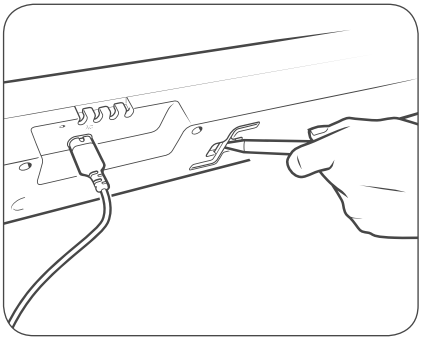

Μην χρησιμοποιείτε ηλεκτρικό κατσαβίδι για το κατέβασμα, χρησιμοποιήστε το εξάγωνο κλειδί που είναι μέσα στο περίβλημα του μοτέρ.

4. Κάτω από το μοτέρ, στο άκρο ποδιών και κεφαλής, υπάρχουν δύο κενά για μηχανικό χαμήλωμα.
5. Τοποθετήστε το εξάγωνο κλειδί στα κενά, ένα άκρο κάθε φορά.
6. Στο άκρο κεφαλής, περιστρέψτε το εξάγωνο κλειδί αριστερόστροφα και στο άκρο ποδιών περιστρέψτε το εξάγωνο κλειδί δεξιόστροφα.

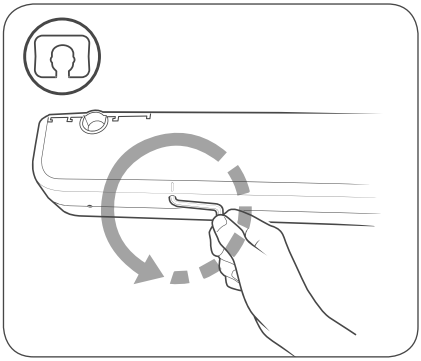

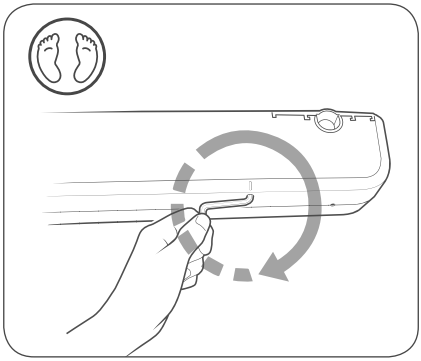

Είναι σημαντικό να γυρίσετε το κλειδί στη σωστή κατεύθυνση. Η περιστροφή του κλειδιού προς τη λάθος κατεύθυνση μπορεί να προκαλέσει βλάβη στο εσωτερικό εξάγωνο σπείρωμα, και να καταστήσει αδύνατη το μηχανικό κατέβασμα έκτακτης ανάγκης.

7. Τοποθετήστε τα πηχάκια του πλαισίου πίσω.

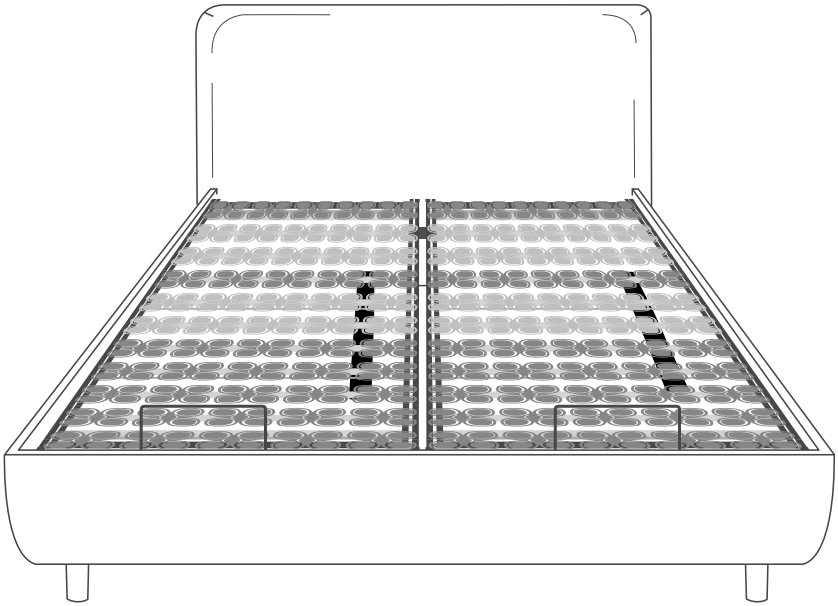

TEMPUR ARC™ Adjustable Disc

Οδηγός συναρμολόγησης ρυθμιζόμενου(ρυθμιζόμενων) εσωτερικού(εσωτερικών) πλαισίου(πλαισίων) δίσκου

ΠΡΟΣΟΧΗ
Οι οδηγίες συναρμολόγησης πρέπει να εκτελούνται πιστά για την επιτυχή, ασφαλή εγκατάσταση του συστήματος κρεβατιού και για την ελαχιστοποίηση του κινδύνου τραυματισμών και ζημιών στο προϊόν.

Η συναρμολόγηση του προϊόντος πρέπει να εκτελείται από τουλάχιστον δύο άτομα.

Ανοίξτε τη συσκευασία προσεκτικά, ώστε να μην προκληθεί ζημιά στο προϊόν και στα εξαρτήματά του. Απορρίψτε τη συσκευασία με ασφάλεια και όσο το δυνατόν πιο βιώσιμα στην περιοχή σας.

Εξαρτήματα

Ακολουθήστε την κατεύθυνση του πλαισίου, στο άκρο κεφαλιού του πλαισίου υπάρχουν δίσκοι ανοιχτού γκρι χρώματος.

Έχετε 1 εσωτερικό πλαίσιο εάν το μέγεθος του κρεβατιού σας είναι κάποιο από τα παρακάτω: 90x200 cm, 90x210 cm, 100x200 cm, 100x210 cm, 140x200 cm ή 140x210 cm.

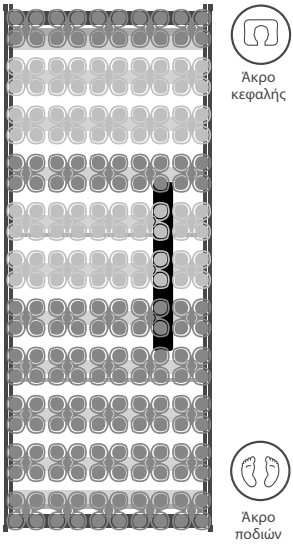

1 x Premium τηλεχειριστήριο

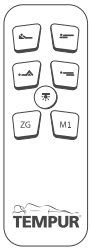

2 x καλώδια
1 x μετασχηματιστής

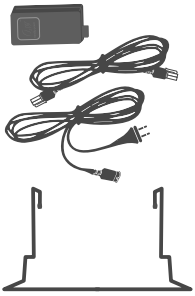

1 x Μπάρα στρώματος

Έχετε 2 εσωτερικά πλαίσια σε περίπτωση που το μέγεθος του κρεβατιού σας είναι κάποιο από τα παρακάτω: 150x200 cm, 150x210 cm, 160x200 cm, 160x210 cm, 180x200 cm ή 180x210 cm.

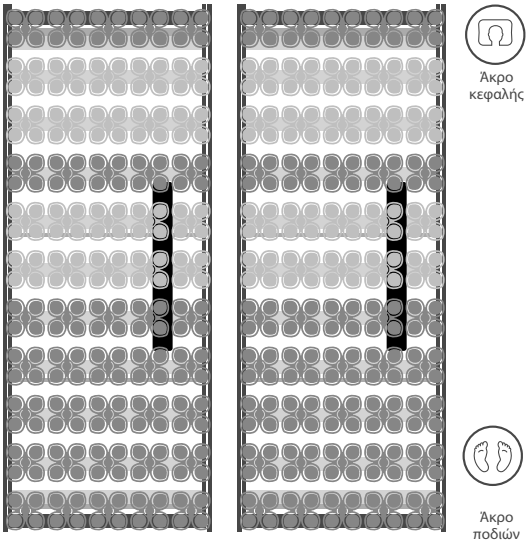

2 x Premium τηλεχειριστήριο

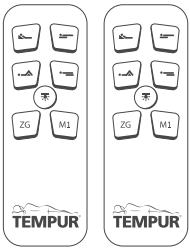

4 x καλώδια
2 x μετασχηματιστής

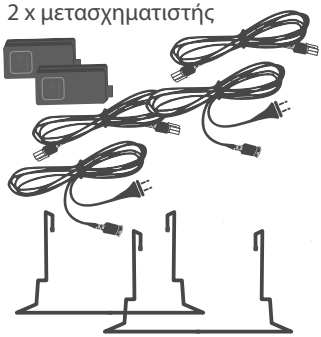

2 x Μπάρα στρώματος

Αφαίρεση λωρίδας κατασκευής

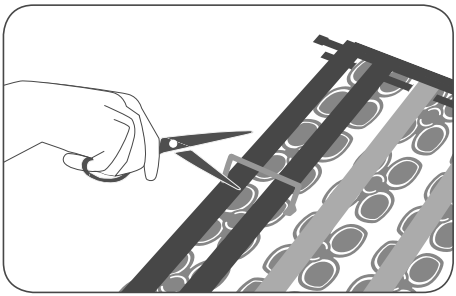

Κόψτε την λωρίδας κατασκευής και από τις δύο πλευρές του πλαισίου.

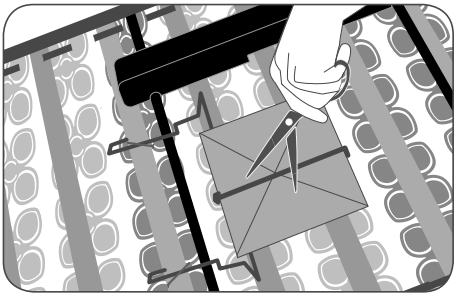

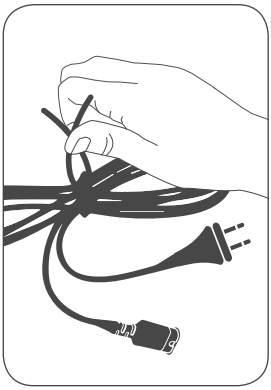

Αφαιρέστε το δέσιμο στερέωσης από το καλώδιο.

Premium μοτέρ

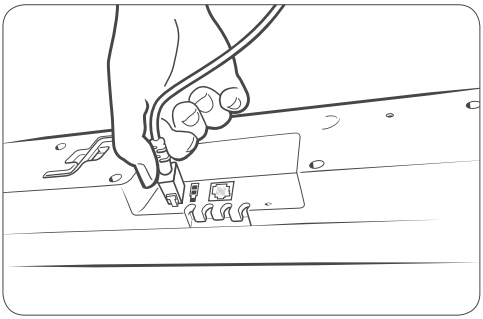

Συνδέστε το σωστό άκρο βύσματος στην τροφοδοσία του κινητήρα και τοποθετήστε το άλλο άκρο στον μετασχηματιστή.
Τοποθετήστε το άλλο βύσμα στον μετασχηματιστή.

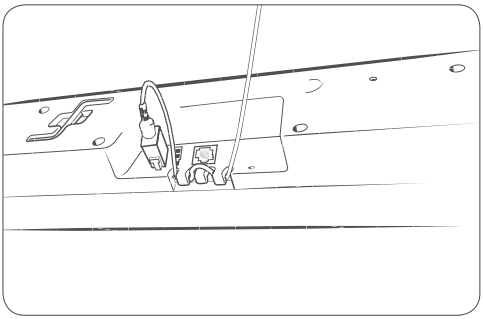

Οδηγήστε το καλώδιο γύρω από το μεσαίο ανάγλυφο. Χρησιμοποιώντας το ανάγλυφο, αποφεύγετε να τραβήξετε το βύσμα του καλωδίου τροφοδοσίας από το μοτέρ και, ως αποτέλεσμα, μια πιθανή δυσλειτουργία.

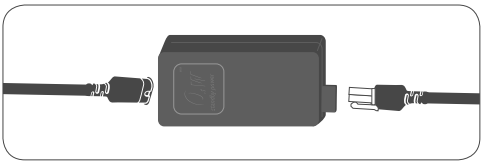

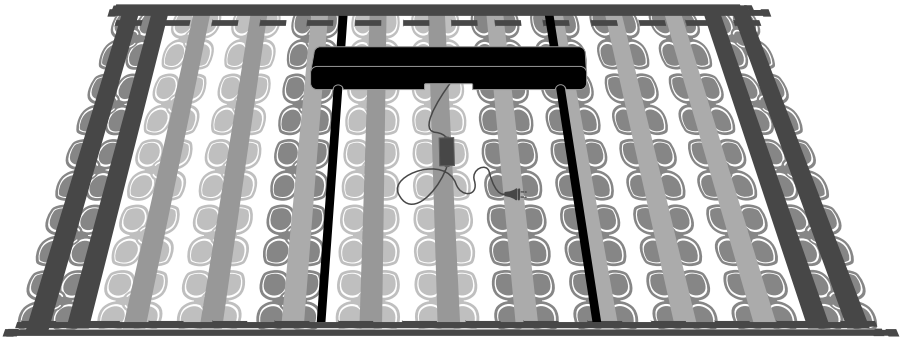

Τοποθέτηση μπάρας στρώματος

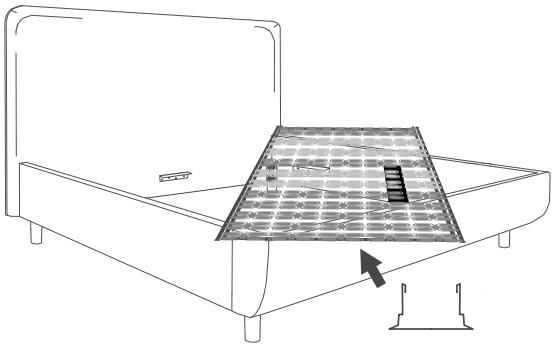

Η μπάρα του στρώματος πρέπει να στερεωθεί στο πλαίσιο στήριξης, κάτω από τα πηχάκια, στην πλευρά του άκρου των ποδιών.
Αφαιρέστε τα πρώτα πηχάκια με δίσκους τραβώντας τα προς τα έξω. Αρχικά, τραβήξτε προς τα έξω το ένα άκρο και μετά το άλλο άκρο των πηχακιών.
Τοποθετήστε και ασφαλίστε το στοπ του στρώματος στη θέση του στο πλαίσιο στήριξης. Εγκαταστήστε τα πηχάκια πίσω στη θέση τους.

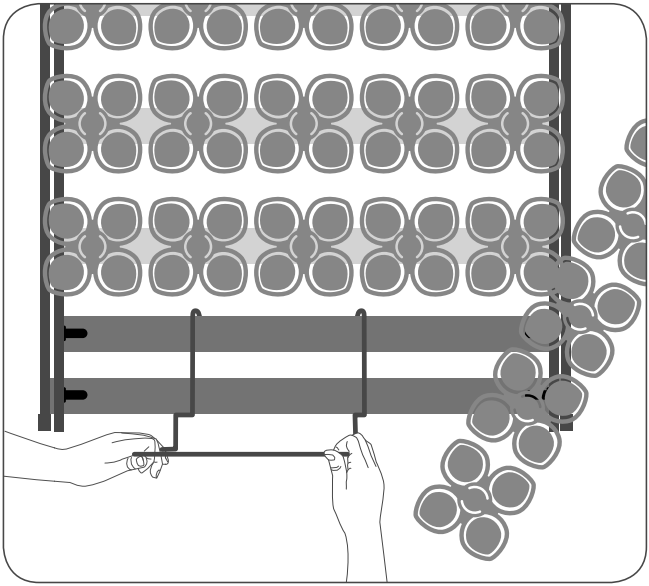

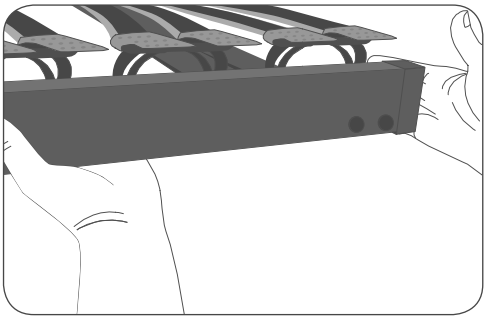

ΠΡΟΣΟΧΗ
Η ανύψωση και μεταφορά του πλαισίου γίνεται από δύο άτομα, κρατώντας το από τα μη κινούμενα μέρη των κάτω πλαισίων στήριξης.

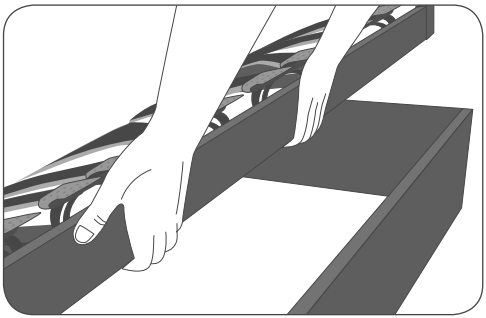

ΠΡΟΕΙΔΟΠΟΙΗΣΗ
Κατά την τοποθέτηση του πλαισίου(πλαισίων), προσέξτε να μην παγιδευτούν τα δάχτυλά σας μεταξύ του εξωτερικού και του εσωτερικού πλαισίου.

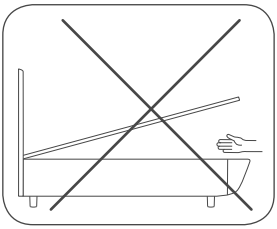

ΠΡΟΣΟΧΗ
Προσέξτε να μην μεταφέρετε το πλαίσιο κρατώντας το μόνο από τη μέση των πηχών ή των δίσκων, καθώς μπορεί να αποκολληθούν ή και να καταστραφούν.

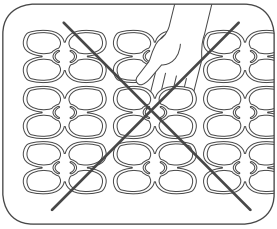

Τοποθέτηση μονού ρυθμιζόμενου εσωτερικού πλαισίου

Και τα δύο άτομα πρέπει να κρατούν το πλαίσιο από τις κάτω μακριές πλευρές, προσαρτημένο στο μη κινούμενο μέρος. Ανασηκώστε το πλαίσιο σε οριζόντια θέση. Τοποθετήστε το άκρο κεφαλιού του πλαισίου στις γωνίες κεφαλιού της βάσης του κρεβατιού.
Μόλις τοποθετηθεί αυτό το τμήμα, ένα άτομο μπορεί να κινηθεί προς το άκρο ποδιών του πλαισίου και να κρατήσει το πλαίσιο από τη μπάρα στρώματος.
Το άλλο άτομο μπορεί τώρα να αφήσει αργά το πλαίσιο.
Το άτομο που κρατά από τη μπάρα στρώματος μπορεί να ρίξει αργά το άκρο του πλαισίου στο άκρο ποδιών της βάσης του κρεβατιού.

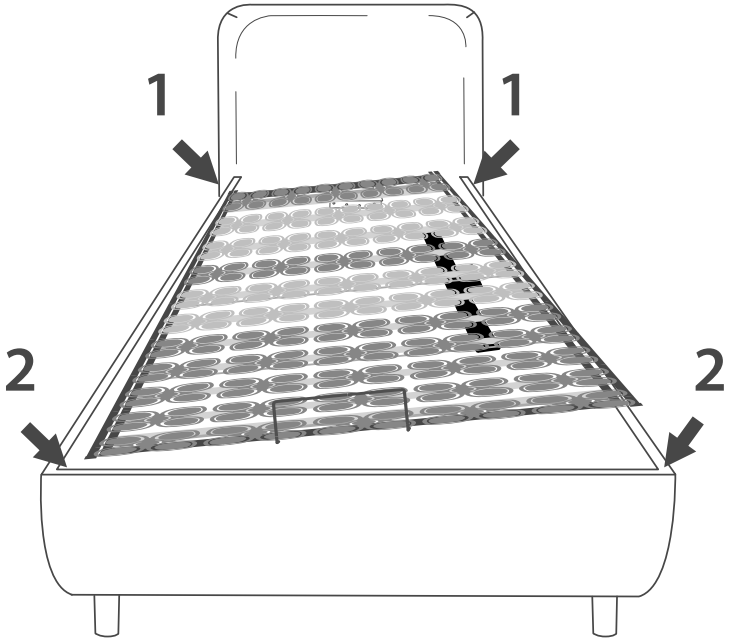

Τοποθέτηση διπλών ρυθμιζόμενων εσωτερικών πλαισίων

Εγκατάσταση πρώτου πλαισίου:
Και τα δύο άτομα θα πρέπει να κρατούν το πλαίσιο από τις μακρύτερες απέναντι πλευρές του.
Κρατήστε από το κάτω μέρος του πλαισίου που δεν κινείται και ανασηκώστε το πλαίσιο σε οριζόντια θέση.
Το ένα άτομο στέκεται δίπλα στο εξωτερικό πλαίσιο του κρεβατιού και το άλλο πατάει μέσα στη βάση του κρεβατιού.
Τοποθετήστε το άκρο κεφαλιού του πλαισίου στις γωνίες και τη μεταλλική γωνία του κεφαλαριού. Μόλις τοποθετηθεί αυτό το τμήμα, ένα άτομο μπορεί να μετακινηθεί προς το άκρο ποδιών και να κρατήσει το εσωτερικό πλαίσιο από τη μπάρα στρώματος.
Όταν ένα άτομο κρατά σταθερά τη μπάρα στρώματος, το άλλο άτομο μπορεί τώρα να αφήσει αργά το πλαίσιο.
Τέλος, το άτομο που κρατά από τη ράβδο του στρώματος πρέπει τώρα να ρίχνει αργά το άκρο του πλαισίου στο άκρο ποδιών του κρεβατιού.

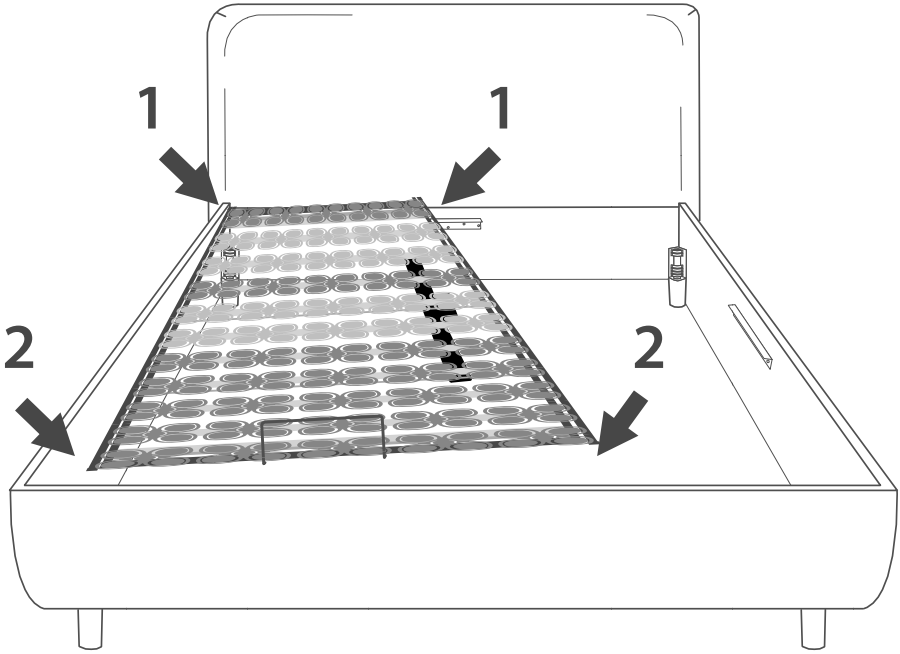

Εγκατάσταση δεύτερου πλαισίου:

Ανασηκώστε το πλαίσιο στο πλάι. Η μακρύτερη πλευρά του πλαισίου, που θα βρίσκεται στην εσωτερική πλευρά στη βάση του κρεβατιού, πρέπει να είναι στραμμένη προς τα κάτω. Κρατήστε από τα απέναντι άκρα του πλαισίου από το μη κινούμενο τμήμα του πλαισίου. Το άτομο που στέκεται στην άκρη κεφαλιού μπαίνει στη βάση του κρεβατιού. Τοποθετήστε την άκρη κεφαλιού του εσωτερικού πλαισίου στη μεταλλική γωνία του κεφαλιού και το άλλο άκρο στο άκρο ποδιών του κρεβατιού.

Σηκώστε και σύρετε ελαφρά την εσωτερική γωνία του άκρου κεφαλιού του πλαισίου για σταθεροποίηση. Τώρα το άτομο που βρίσκεται μέσα στη βάση του κρεβατιού μπορεί να βγει έξω από το πλαίσιο, κρατώντας ακόμα το πλαίσιο.

Αφού βγείτε από τη βάση του κρεβατιού, αφήστε το και σύρετε αργά το άκρο κεφαλιού του πλαισίου στη θέση του.

Όταν το άκρο κεφαλιού του πλαισίου είναι σχεδόν στη θέση του, το άτομο στο άκρο ποδιών αρπάζει τη μπάρα στρώματος. Τώρα το άτομο στο άκρο κεφαλιού μπορεί να αφήσει το πλαίσιο. Το άτομο στο άκρο ποδιών κρατιέται από τη μπάρα στρώματος, κρατά το άκρο ποδιών του πλαισίου προς τα επάνω και το ρίχνει αργά στο άκρο ποδιών του κρεβατιού.

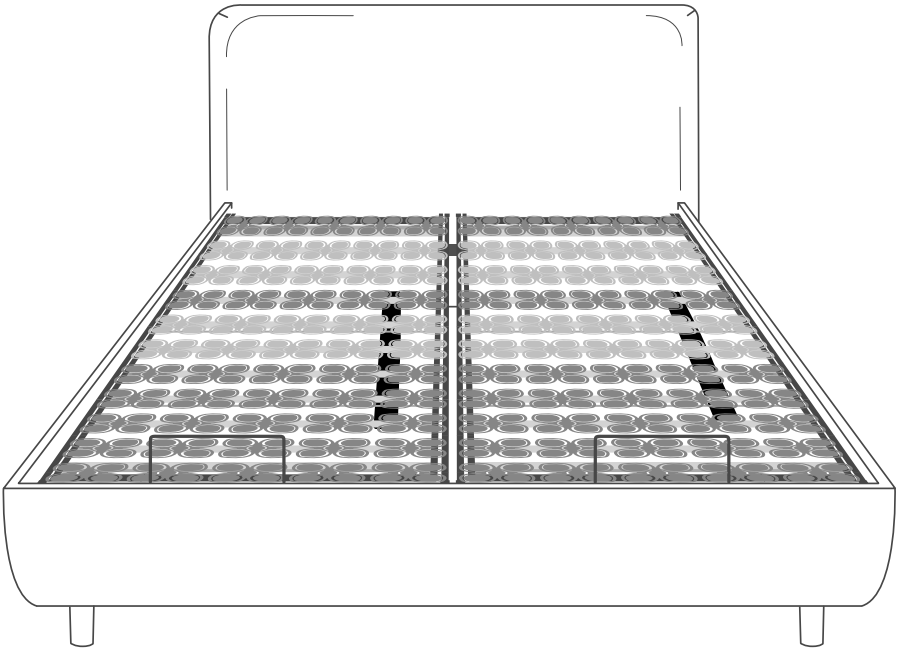

Σύζευξη ενός μοτέρ με ένα τηλεχειριστήριο

1. Συνδέστε το καλώδιο του κινητήρα στην πρίζα.
2. Το φως του μοτέρ θα αρχίσει να αναβοσβήνει με σταθερό ρυθμό και τώρα έχετε 3 λεπτά για σύζευξη.
3. Πατήστε παρατεταμένα τα δύο επάνω κουμπιά του τηλεχειριστηρίου για σύζευξη και περιμένετε μέχρι να δείτε να ανάψει σταθερά το φως - αυτό είναι το σήμα για την επιτυχή σύζευξη. Μπορείτε να το ελέγξετε πατώντας τα κουμπιά στο τηλεχειριστήριο.

Το μοτέρ εξακολουθεί να βρίσκεται σε λειτουργία σύζευξης και μπορείτε να αντιστοιχίσετε ένα άλλο τηλεχειριστήριο με το μοτέρ.

Μετά τη σύζευξη του πρώτου τηλεχειριστηρίου, πρέπει να περιμένετε να αναβοσβήσει το φως του μοτέρ 5 φορές (5 δευτερόλεπτα) πριν ξεκινήσετε τη σύζευξη του δεύτερου τηλεχειριστηρίου.

Εάν χρησιμοποιείτε περισσότερα από ένα τηλεχειριστήριο, πρέπει να περιμένετε 5 δευτερόλεπτα για να χρησιμοποιήσετε ένα άλλο τηλεχειριστήριο.

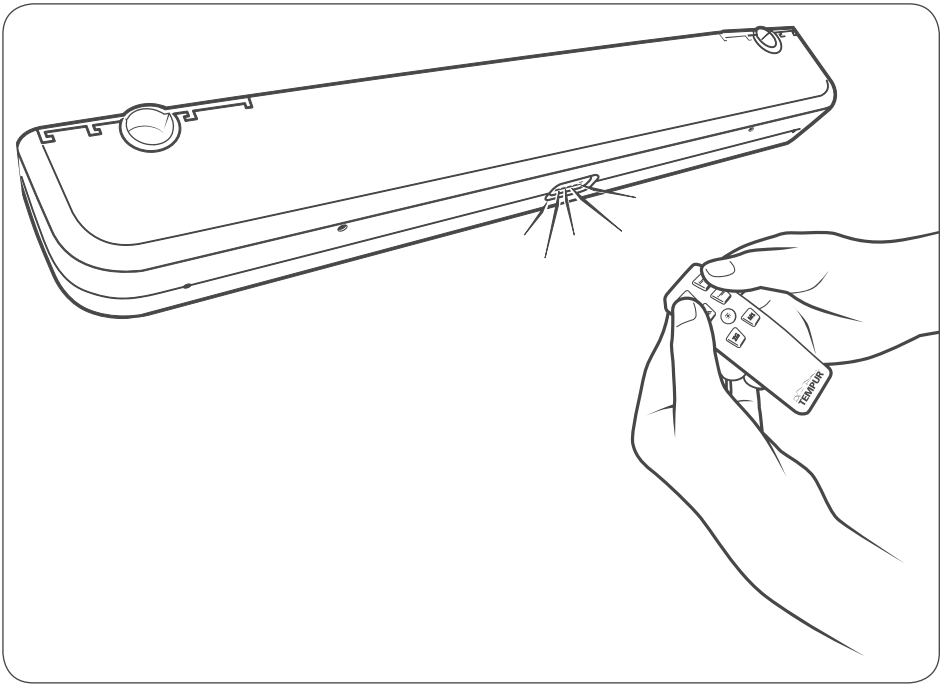

Σύζευξη δύο μοτέρ με ένα τηλεχειριστήριο

1. Συνδέστε τα καλώδια των μοτέρ σε πρίζες.
2. Τα φώτα των μοτέρ αρχίζουν να αναβοσβήνουν με σταθερό ρυθμό και τώρα έχετε 3 λεπτά για σύζευξη.
3. Πατήστε παρατεταμένα τα δύο επάνω κουμπιά τηλεχειριστηρίου για σύζευξη και περιμένετε μέχρι να δείτε να ανάψει σταθερά το φως σε ένα μοτέρ – αυτό είναι το σήμα για την επιτυχή σύζευξη. Μπορείτε να το ελέγξετε πατώντας τα κουμπιά στο τηλεχειριστήριο.
4. Ελέγξτε εάν τα πλαίσια λειτουργούν ταυτόχρονα πατώντας τα κουμπιά του τηλεχειριστηρίου.

Σύζευξη δύο μοτέρ με δύο τηλεχειριστήρια

1. Συνδέστε το πρώτο καλώδιο μοτέρ στην πρίζα και ακολουθήστε τα βήματα από την ενότητα «Σύζευξη ενός μοτέρ με ένα τηλεχειριστήριο».
2. Αφού εκτελέσετε την σύζευξη του πρώτου μοτέρ με το τηλεχειριστήριο, συνδέστε το δεύτερο καλώδιο κινητήρα στην πρίζα και πάρτε το δεύτερο τηλεχειριστήριο και, στη συνέχεια, ακολουθήστε τα βήματα από την ενότητα “Σύζευξη ενός μοτέρ με ένα τηλεχειριστήριο”.

Ξεκινήστε μια άλλη σύζευξη

Για να ξεκινήσετε μια άλλη σύζευξη, αποσυνδέστε το καλώδιο του μοτέρ από την πρίζα, περιμένετε 1 λεπτό και, στη συνέχεια, συνδέστε ξανά το καλώδιο. Τώρα είστε έτοιμοι για τη λειτουργία σύζευξης.

Για να το κάνετε πιο γρήγορα, πατήστε το κουμπί για το φως του μοτέρ στο τηλεχειριστήριο για να ανάψει και μετά βγάλτε το καλώδιο του μοτέρ από την πρίζα. Περιμένετε μέχρι να σβήσει η λυχνία του μοτέρ. Στη συνέχεια συνδέστε ξανά το καλώδιο του μοτέρ στην πρίζα και είστε πλέον έτοιμοι

Λειτουργίες Premium τηλεχειριστηρίου

Ενδοδαπέδιο φως αναμμένο/σβήσιμο

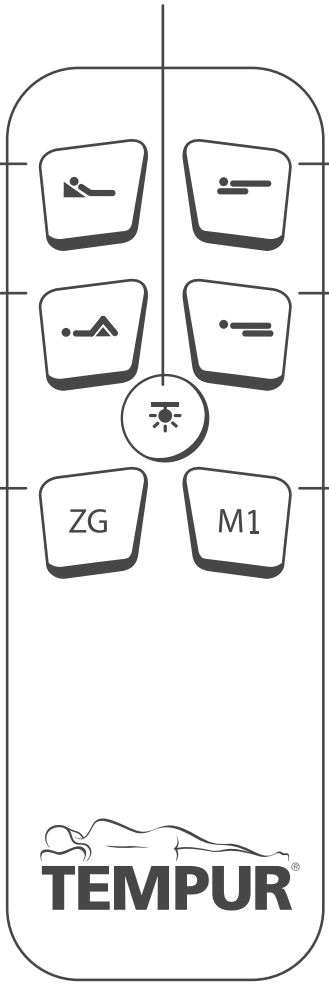

Στήριγμα πλάτης πάνω

Στήριγμα πλάτης κάτω

Στήριγμα για τα πόδια πάνω

Στήριγμα για τα πόδια κάτω

Θέση Μηδενική βαρύτητα

Για να χρησιμοποιήσετε τη λειτουργία Μηδενική βαρύτητα, απλώς πατήστε το κουμπί μία φορά και μετακινείται στην ανάλογη θέση.
Δεν χρειάζεται να κρατήσετε πατημένο το κουμπί.

Θέση μνήμης

Για να αποθηκεύσετε τη Θέση μνήμης, πατήστε το κουμπί μνήμης στο τηλεχειριστήριο για 10 δευτερόλεπτα. Η θέση αποθηκεύεται τώρα στο μοτέρ.
Για να χρησιμοποιήσετε τη λειτουργία, απλώς πατήστε το κουμπί μία φορά και μετακινείται στην αποθηκευμένη θέση σας.
Μην κρατάτε πατημένο το κουμπί, χρειάζεται απλώς ένα πάτημα για να μετακινηθεί στη θέση.
Εάν θέλετε να αποθηκεύσετε μια νέα Θέση μνήμης, απλώς επαναλάβετε τη διαδικασία αποθήκευσης της θέσης μνήμης.

Τοποθέτηση στρώματος

Η τοποθέτηση του στρώματος στη θέση του απαιτεί εργασία δύο ατόμων. Ακολουθήστε την ετικέτα μάρκας της TEMPUR®, η οποία πρέπει να τοποθετηθεί στην μπροστινή αριστερή γωνία του κρεβατιού.

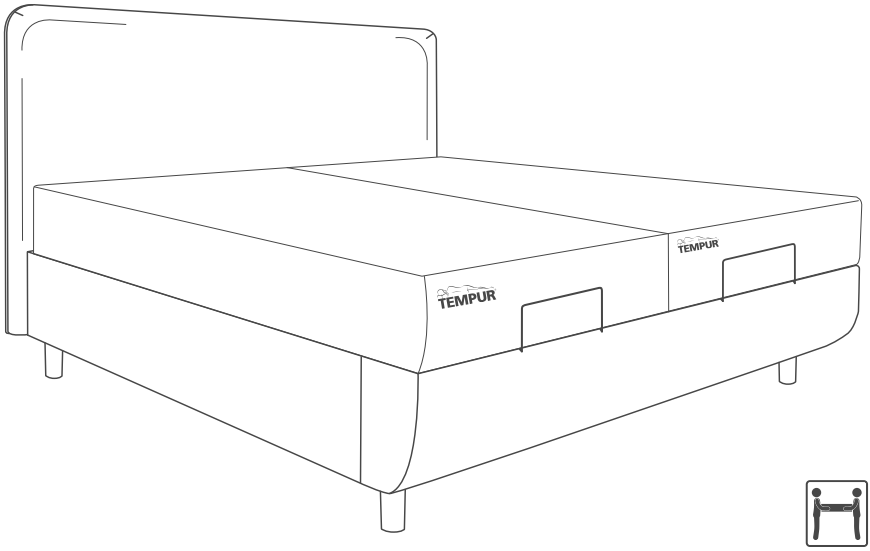

Κατέβασμα έκτακτης ανάγκης

Το κατέβασμα έκτακτης ανάγκης προορίζεται για το κατέβασμα του κρεβατιού εάν παρουσιαστεί διακοπή ρεύματος και το κρεβάτι πρέπει να μετακινηθεί σε οριζόντια θέση.

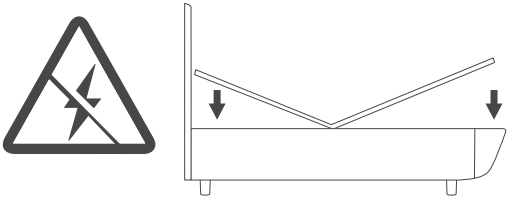

1. Αποσυνδέστε το μοτέρ από την παροχή.
2. Αφαιρέστε τα πηχάκια στη μέση του άκρου ποδιών και του άκρου κεφαλής του μοτέρ. Αφαιρέστε τα πηχάκια από το πλαίσιο τραβώντας τα προς τα έξω.

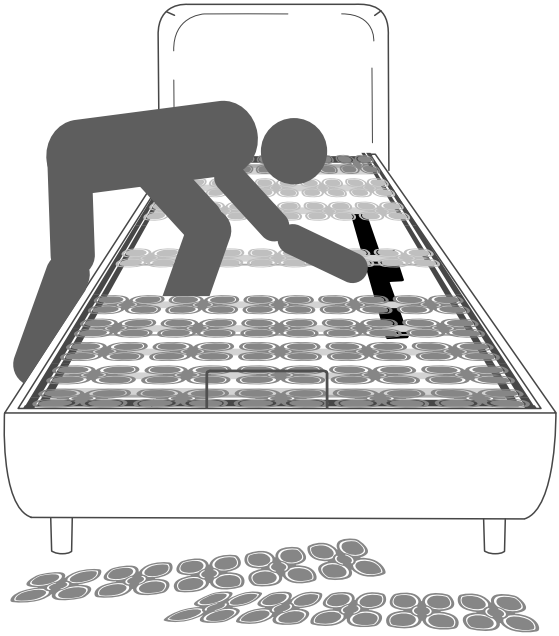

3. Πάρτε το εξάγωνο κλειδί στο πλάι του μοτέρ, χρησιμοποιήστε κάτι που έχετε πρόχειρο, όπως ένα στυλό, για να σπρώξετε το κλειδί προς τα έξω.

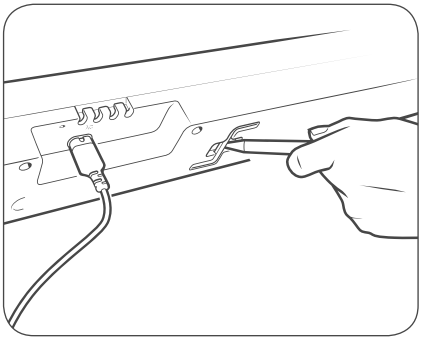

Μην χρησιμοποιείτε ηλεκτρικό κατσαβίδι για το κατέβασμα, χρησιμοποιήστε το εξάγωνο κλειδί που είναι μέσα στο περίβλημα του μοτέρ.

4. Κάτω από το μοτέρ, στο άκρο ποδιών και κεφαλής, υπάρχουν δύο κενά για μηχανικό χαμήλωμα.
5. Τοποθετήστε το εξάγωνο κλειδί στα κενά, ένα άκρο κάθε φορά.
6. Στο άκρο κεφαλής, περιστρέψτε το εξάγωνο κλειδί αριστερόστροφα και στο άκρο ποδιών περιστρέψτε το εξάγωνο κλειδί δεξιόστροφα.

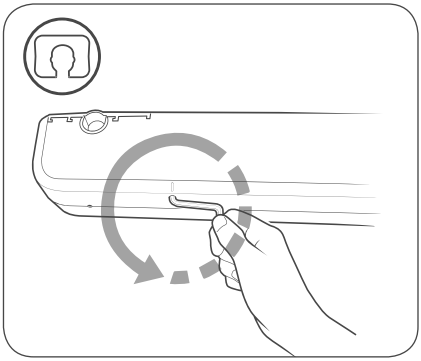

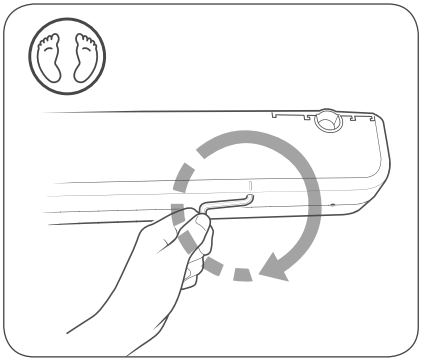

Είναι σημαντικό να γυρίσετε το κλειδί στη σωστή κατεύθυνση. Η περιστροφή του κλειδιού προς τη λάθος κατεύθυνση μπορεί να προκαλέσει βλάβη στο εσωτερικό εξάγωνο σπείρωμα, και να καταστήσει αδύνατη το μηχανικό κατέβασμα έκτακτης ανάγκης.

7. Τοποθετήστε τα πηχάκια του πλαισίου πίσω.